ACTA MVSEI APVLENSIS

APULUM LXIII

series ***ARCHAEOLOGICA ET ANTHROPOLOGICA***

Fondator
ION BERCIU

Editor
GABRIEL TIBERIU RUSTOIU

Colegiul editorial:
Acad. CONSTANTIN C. PETOLESCU – Academia Română
RADU ARDEVAN – Universitatea „Babeş-Bolyai”, Cluj-Napoca
DAN BĂCUEȚ-CRIȘAN – Muzeul Județean de Istorie și Artă, Zalău
RADU BĂJENARU – Institutul de Arheologie „Vasile Pârvan”, București
NIKOLAUS BOROFFKA – Deutsches Archäologisches Institut, Berlin
VASILE IARMULSCHI – Freie Universität Berlin, Institut für Prähistorische Archäologie
FLORIAN MATEI-POPESCU – Institutul de Arheologie „Vasile Pârvan”, București
SORIN NEMETI – Universitatea „Babeș-Bolyai”, Cluj-Napoca
CHRISTOPHER F. E. PARE – Universitatea „Johannes Gutenberg”, Mainz
ZENO KARL PINTER – Universitatea „Lucian Blaga”, Sibiu
CRISTIAN IOAN POPA – Universitatea „1 Decembrie 1918”, Alba Iulia
IOAN CAROL OPRIȘ – Universitatea București
EMANOIL PRIPON – Muzeul Județean de Istorie și Artă Zalău
AUREL RUSTOIU – Institutul de Arheologie și Istoria Artei, Cluj-Napoca
CRISTIAN SCHUSTER – Institutul de Arheologie „Vasile Pârvan”, București
ANGELA SIMALCSIK – Academia Română, Centrul de Cercetări Antropologice și Biomedicale „Olga Necrasov”, Iași
VOLKER WOLLMANN – Obrigheim

Colegiul de redacţie:
RADU OTA – redactor-șef
SIDONIA PETRONELA OLEA – secretar de redacţie
GEORGE VALENTIN BOUNEGRU – secretar de redacţie
ADINA BOGDAN – membru
CRISTINEL FÂNTÂNEANU– membru
ILIE LASCU – membru
CRISTIAN TITUS FLORESCU – membru
ANCA TIMOFAN – membru

Adresa de corespondenţă:
MUZEUL NAŢIONAL AL UNIRII ALBA IULIA
510010 ALBA IULIA
Str. Mihai Viteazul, 12-14
Tel. 0258/813300

Mailing address:
MUZEUL NAŢIONAL AL UNIRII ALBA IULIA
RO – 510010 ALBA IULIA
12-14, Mihai Viteazul St.
Tel. (+40) (258) 813300

redactie@revista-apulum.ro

© 2026 MUZEUL NAŢIONAL AL UNIRII ALBA IULIA
ISSN – 1013-428X
ISSN – 2247 – 8701
ISSN-L – 2247 – 8701

A C T A M V S E I A P V L E N S I S

APVLVM

LXIII

series ***ARCHAEOLOGICA ET ANTHROPOLOGICA***



ALBA IULIA

MMXXVI

Tehnoredactare: RADU OTA
Traducerea şi verificarea textelor în limba engleză: ADINA BOGDAN
Autorii își asumă întreaga răspundere pentru conținutul studiilor
Materialele nepublicate nu se restituie autorilor

S U M A R

CONTENTS – SOMMAIRE – INHALT

STUDII ȘI ARTICOLE – *STUDIES AND ARTICLES*

ARHEOLOGIE & ANTROPOLOGIE

ARCHAEOLOGY & ANTHROPOLOGY

COLIN P. QUINN, HORIA ION CIUGUDEAN, Archaeological Investigations and Radiocarbon Dating of the Multiperiod Settlement at *Stremț – Fabrica de Alcool*
Investigații arheologice și datarea radiocarbon a așezării pluristratificate de la Stremț – Fabrica de Alcool…….. 1

CAROL KACSÓ, Descoperiri de metale din epoca bronzului în Depresiunea Baia Mare (II)
Bronze Age Metal Discoveries in Baia Mare Depression (II)……. 21

GABRIEL BĂLAN, RALUCA BURLACU-TIMOFTE, AURELIAN RUSU, Săpături arheologice preventive din anul 2016 în situl de la Micești – *Cigașe* (Mun. Alba Iulia)
Rescue Archaeological Excavations in 2016 at the Micești – Cigașe Site (Alba Iulia Municipality) 61

AUREL RUSTOIU, ANDREEA DRĂGAN, MARINA MUSTEAȚĂ, ADRIAN CĂTĂLIN CĂSĂLEAN, BOGDAN LĂPUȘAN, FLORIAN BOIȘTEANU, Templele pierdute ale cetății dacice de la Căpâlna
The Lost Temples of the Dacian Fortress at Căpâlna…….. 89

IVAN ILIĆ, ANDREA MARIANI, The Ancient Sling
Praștia antică..... 115

DAN ANGHEL, OVIDIU-MAXIM OARGĂ, Olarii romani de la Apulum în prima jumătate a sec. al II-lea p.Chr. (partea I)
Roman Potters From Apulum in the First Half of the Second Century AD (Part I) ……. 139

GABRIEL ANDREICA, IOANA MĂRINCEAN, A Selection of Roman Ceramic Building Material Discovered in the Central Area of Potaissa
O selecție a materialului ceramic roman de construcție

descoperit în zona centrală a Potaissei..... 189
MARIAM SLIMOUN, Les archers palmyréniens: de Palmyre à l`armée romaine
Arcașii palmireni: din Palmyra în armata romană 213
GABRIEL CUSTUREA, GABRIEL MIRCEA TALMAȚCHI, Monede bizantine descoperite în împrejurimile sitului arheologic de la Tropaeum Traiani (Adamclisi, jud. Constanța)
Byzantine Coins Discovered in the Surroundings of the Archaeological Site of Tropaeum Traiani (Adamclisi, Constanța County)..... 255
ANCA MATIȘ, Un mormânt de incinerație din secolele VIII-IX descoperit la Alba Iulia
A Cremation Burial Dating to the 8th–9th Centuries Discovered at Alba Iulia…… 269
AUREL DRAGOTĂ, MONICA-ELENA POPESCU, GABRIEL TIBERIU RUSTOIU, VALENTIN DELEANU, Funerary Ceramics of the Čierna Type From the Necropolis of Alba Iulia – Stația de Salvare
Ceramica funerară de tip Čierna din necropola de la Alba Iulia – Stația de Salvare…… 291
AUREL DRAGOTĂ, GABRIEL TIBERIU RUSTOIU, MONICA-ELENA POPESCU, ALEXANDRU-OCTAV IONESCU, Luxury and Cult Objects of Byzantine Origin in Tenth-Century Funerary Contexts at Alba Iulia
Obiecte de lux și de cult de origine bizantină în contexte funerare din sec. al X-lea la Alba Iulia 303
ERGUN LAFLI, Two Silver Book Covers with Biblical Scenes From North-Western Cappadocia (Central Turkey)
Două coperte de carte din argint cu scene biblice din nord-vestul Cappadociei (Turcia centrală)..... 327

RESTAURARE – CONSERVARE – INVESTIGAŢII

RESTORATION – CONSERVATION – INVESTIGATIONS

SORIN ȘERBAN, RADU-ANDREI SEBENI, VALENTIN DELEANU, Restaurarea ceramicii dacice descoperită în context ritualic în cercetarea arheologică preventivă de la Alba Iulia – str. Cigaș, nr. 63
Restoration of Dacian Ceramics Discovered in a Ritual

Context During Preventive Archaeological Excavations at Alba Iulia, 63 Cigaș Street ……. 335

VARIA

MARIUS-MIHAI CIUTĂ, Despre colecții și colecționari (II). De la colecționarea numismatică la intermedierea transnațională a antichităților provenite din România. Talentatul „Dom' Profesor de la Cluj".
About Collections and Collectors (II). From Numismatic Collecting to the Transnational Brokerage of Antiquites from Romania. The Talented "Dom' Profesor From Cluj" ……..…. 347

RECENZII ŞI NOTE DE LECTURĂ

REVIEWS AND READER'S NOTES

MARIUS-MIHAI CIUTĂ, Bordi Zsigmond Lóránd, *Repertoriul arheologic al județului Covasna*, Editura Mega, Cluj-Napoca, 2024, 630 de pagini..... 393
GEORGE BOUNEGRU, Ana Cristina Hamat, *Podoabe feminine din Dacia Romană. Cu privire specială la Dacia Superior*, Editura Cetatea de Scaun, 2024, 302 pagini, 63 de planșe color..... 401
RADU OTA, Silviu Ene, *Plastica de teracotă din Dacia (secolele II-III p.Chr.),* editura Cetatea de Scaun, Institutul de Arheologie „Vasile Pârvan", Târgoviște, 2025, 412 pagini, o hartă și 145 de figuri..... 407

CRONICA PUBLICAȚIILOR

THE CHRONICLE OF THE PUBLICATIONS

GEORGE BOUNEGRU, Cronica publicațiilor membrilor Secției Arheologie, apărute în anul 2025..... 411
SIDONIA PETRONELA OLEA, Cronica publicațiilor membrilor compartimentelor Restaurare Ceramică – Metal – Textile și Restaurare Piatră din cadrul Centrului Național de Conservare – Restaurare Carte Veche Alba Iulia, apărute în anul 2025..... 419

Lista autorilor…….....421

OLARII ROMANI DE LA APULUM ÎN PRIMA JUMĂTATE A SEC. AL II-LEA P.CHR. (PARTEA I)

Dan ANGHEL
Ovidiu-Maxim OARGĂ
Muzeul Național al Unirii Alba Iulia

Cuvinte-cheie: Apulum - *colonia Aurelia Apulensis*, atelier, ceramică, tipare
Key words: Apulum - *colonia Aurelia Apulensis*, workshop, pottery, moulds

În anul 2025 au fost efectuate cercetări în arealul de nord-vest al fostului *municipium Aurelium Apulense/colonia Aurelia Apulensis* (str. Dacilor, nr. 51, Alba Iulia).

De-a lungul timpului zona a fost afectată de lucrările pentru realizarea și reamenajarea terasamentului căii ferate, nivelul superior aparținând epocii romane fiind în mare parte nivelat cu mijloace mecanizate. Totodată, în zonă, este relatată de către localnici formarea frecventă de bălți în perioadele ploioase, aspect vizibil și prin caracteristicile depunerilor de carbonați pe suprafața materialelor ceramice depozitate în gropi[1].

Au fost descoperite urmele unei prime etape de locuire datate la începutul sec. al II-lea p.Chr. și o a doua fază ce se încadrează între sfârșitul sec. al II-lea și prima jumătate a sec. al III-lea p.Chr. și corespunde perioadei de maximă extindere, spre vest, a orașului roman.

Elementele de cronologie relativă fac legătura între aceste două faze și etapele dezvoltării așezării de la statutul de *pagus* la cel de municipiu după anul 160 p.Chr., apoi acordarea statutului de *Colonia Aurelia Apulensis* spre finele sec. al II-lea p.Chr.

Prima fază identificată în teren, pornind de la nivelul actual de călcare, este reprezentată prin fundațiile zidurilor numerotate Z.2 – Z.7. Toate aceste elemente de construcție formează 5 încăperi, dintre care 4 camere și, probabil, un *atrium* (marcate cu denumirile camera 1- camera 5).

Cea de-a doua fază, cea timpurie, din prima jumătate a sec. al II-lea p.Chr., este alcătuită din șanțuri, gropi de stâlp sau cu funcționalitate nedeterminabilă, fundația unui zid (Z.1) și urmele unui drum parțial dezafectat în

[1] Același tip de concrețiuni calcaroase de culoare brun-verzuie ce cuprind resturi de natură organică au fost identificate, pe același aliniament, spre vest în cadrul gropilor cu rebuturi ale oficinelor B și G de la Apulum (Anghel *et alii* 2021a, p. 123).

perioada următoare. Într-o etapă intermediară au fost efectuate mai multe gropi în zona drumului (Cx.4-Cx.6, Cx.9), precum și un șanț de dren ce-l mărginește spre vest (Cx.8).

Gropile de stâlpi și podeaua din lut ars conturează o construcție de mari dimensiuni, delimitată de Cx.8 în partea de est, iar spre nord-vest de Cx.7. Amplasarea ei este suprapusă parțial de fundațiile pereților camerelor 1 și 3 ale edificiului din etapa a II-a. Această construcție intră în profilul de sud și reprezintă o anexă legată de activitatea unui atelier de olărit, respectiv un depozit, punct de comercializare și de manufacturare a ceramicii. Toată această structură era acoperită cu un strat consistent de ceramică, unele dintre piese fiind afectate cromatic în urma incendierii atelierului-depozit. Au fost prelevate aproximativ 20 de lăzi (cu dimensiunile 60 x 40 x 25 cm) de fragmente ceramice, un tipar pentru opaițe și unul pentru *terra sigillata*.

Totodată, din umplutura Cx.7 a fost recuperată o cantitate apreciabilă de vase întregi, întregibile și fragmentare, unele dintre ele cu deteriorări specifice rebutării la confecționare.

Alte categorii de materiale arheologice sunt puțin reprezentate și se rezumă la câteva fragmente de sticlă și două monede incendiate (un *dupondius* de la Traian și un as de la Plotina?) surprinse pe suprafața aferentă camerei 4[2]. Materialele osteologice sunt și ele sporadice.

Operațiile de nivelare a terenului în faza a II-a au condus la amestecarea și deplasarea fragmentelor ce alcătuiau vasele, la prelucrarea materialului fiind identificate părți aparținând acelorași piese descoperite în zone diferite, inclusiv în gropile Cx.4-Cx.6 și șanțul Cx.8.

Ceramica descoperită este foarte diversă și cuprinde vase pentru gătit (*vasa conquina(to)ria*): oale și castroane cu buză triunghiulară sau rotunjită, vase cu trei picioare (*Dreifußschale*), capace, tigăi, platouri cu firnis roșu pompeian. Surprinzător este numărul foarte mare de *mortaria* ce numără 315 fragmente sau recipiente parțial întregibile modelate în aceeași manieră ca formă, decor și dimensiuni. Amforele sunt prezente doar prin mici fragmente de pereți, ce nu permit o determinare tipologică, dintre care unul cu *titulus pictus* păstrat fragmentar. Tot în număr restrâns au fost descoperite fragmentele de *dolia* și de urcioare.

Vasele de cult sunt documentate prin trei fragmente de *patera* și o largă varietate de *turribula*.

Foarte bine reprezentate sunt vasele de masă (*vasa escaria*) în special prin imitații după forme specifice sigillatelor precum Drag. 37, Drag. 45, Drag. 16, Drag. 15, Drag. 33, farfurii de tipul Curle 15, Drag. 51/42, boluri hemisferice sau sub formă de calotă. Au fost recuperate câteva fragmente de opaițe de tip

[2] Anghel, Oargă 2025, p. 225.

Loeschcke X, trei „opaițe de seu” (*Loeschcke XIII*), dopuri din ceramică și trei *tesserae* de formă rectangulară.

A putut fi observată, în unele cazuri, o frecvență mai mare a unei anumite categorii de vase concentrată într-o anumită zonă a atelierului.

Volumul mare de ceramică nu permite prezentarea ei integrală în acest studiu, astfel că ne rezumăm, în această primă parte, la detalierea ceramicii fine (*vasa escaria*) și a vaselor cu pereți subțiri, în următorul număr al revistei *Apulum* urmând să valorificăm și restul materialelor.

Prelucrarea materialelor

Cantitatea foarte mare de piese prelevate a implicat un proces minuțios și îndelungat de prelucrare în mai multe etape, efectuat în cadrul laboratorului de restaurare al MNUAI[3]. Materialele spălate au fost asamblate inițial pentru fiecare pachet, apoi, în urma sortării pe criterii tipologice, pentru fiecare suprafață (cameră) sau complex în parte. După finalizarea acestei etape, fragmentele aparținând aceleiași categorii, dar provenite de pe suprafețe diferite au fost analizate în ansamblu și asamblate după o marcare prealabilă. Această operație a relevat dispersia materialelor pe întreaga suprafață cercetată, cu excepția gropii cu rebuturi (Cx.7) care a fost complex închis.

Cu toate acestea, numărul vaselor care au putut fi întregite în proporție de peste 30-50%, de pe suprafața atelierului și zonele adiacente este foarte mic. În această etapă au putut fi identificate fragmente aparținând aceleiași piese, chiar dacă acestea nu prezentau priză de lipire, operația conducând la o scădere a numărului de recipiente incluse în baza de date. Nu au fost luate în considerare fragmentele de pereți și bazele care pot fi identice ca formă și dimensiuni pentru mai multe categorii de vase. Analiza tipologică cantitativă a fost efectuată doar prin analizarea buzelor, cu mici excepții în cazurile unde anumite părți morfologice identifică, fără echivoc, apartenența la o anumită categorie.

A fost ilustrată doar câte o piesă din fiecare tip și subtip morfologic restul materialelor fiind prezentate exclusiv din perspectivă dimensională și a caracteristicilor pastei.

Tipuri de paste

Se definesc cele două tipuri de arderi (oxidantă și reducătoare) în unele cazuri pentru vase din aceeași categorie.

O caracteristică comună a majorității ceramicii fine constă din utilizarea aceluiași tip de pastă ce conține paiete de mică și granule fine de carbonați

[3] Prelucrarea primară și asamblarea fragmentelor a fost realizată cu sprijinul colegilor restauratori: Sorin Șerban, Valentin Deleanu și Radu Sebeni.

dispuse uniform și, uneori, incluziuni accidentale cu o granulație mai mare de nisip cuarțos și noduli de calcit.

Se poate face o diferențiere a calității vaselor în funcție de caracteristicile firnisului și starea lui de conservare:

F1. Ceramică fină arsă oxidant cu firnis în nuanțe de galben-portocaliu, roșu-deschis (Munsell 2.5YR 7/6; Munsell 2.5YR 7/8) în cele mai multe cazuri sinterizat și cu o aderență bună la corpul ceramic.

F2. Ceramică fină, arsă oxidant cu pasta de culoare galbenă și angobe în nuanțe roșu-brun (Munsell 2.5YR 5/8), galben-portocaliu (Munsell 2.5YR 7/6) sau roșu deschis (Munsell 2.5YR 7/8) slab aderente la corpul ceramic și care se îndepărtează ușor la spălare.

F3. Ceramică fină arsă oxidant, corp ceramic de culoare galbenă sau galben albicios și firnis în nuanțe de roșu închis, roșu-brun (Munsell 2.5YR 5/8) aderent la suprafață.

F4. Ceramică fină arsă reducător cu firnis foarte subțire, de culoare neagră, aderent și luciu specific.

F5. Ceramică fină cu firnis de culoare neagră, subțire, cu aderență slabă la corpul ceramic.

F6. Ceramică fină cu firnis în nuanțe de gri, uneori cu pete în tonuri mai deschise sau mai întunecate ca urmare a aplicării defectuoase, dar cu luciu și aderență bună la corpul ceramic.

F7. Ceramică fină din pastă de culoare gri fără firnis.

F8. Ceramică fină cu firnis de culoare gri, uniform și luciu metalic.

Accesorii specifice olăritului

Au fost recuperate două tipare folosite la manufacturarea unor categorii distincte de produse ceramice.

De pe suprafața suprapusă de camera 5, situată în afara limitelor atelierului-depozit, și în apropierea gropii cu rebuturi Cx.7 a fost identificată valva superioară a unui tipar pentru opaițe de tip *Loeschcke X*[4]. Are o formă rectangulară cu dimensiunile: L = 9,8 cm, l = 7,4 cm, H = 2,1 cm și profil tronconic. Partea superioară a opaițului are următoarele dimensiuni: L = 7,1 cm, l = 4,7 cm, iar diametrul discului este de 2,8 cm. Tiparul a fost obținut prin copierea unei piese finite, amprentarea fiind realizată defectuos, modelul nefiind poziționat drept. Pe margini prezintă urmele a trei chei de fixare în poziție corectă a celor două valve, una dintre ele fiind ruptă accidental, iar celelalte două anulate intenționat de către olar din motive care nu pot fi determinate[5].

[4] Piesa a făcut subiectul unui studiu publicat recent (Anghel, Oargă 2025).

[5] Probabil deformarea accidentală a cheilor la desprinderea celor două valve, în timpul modelării, nu a mai permis ulterior îmbinarea lor corectă.

Foarte interesant este un tipar pentru confecționarea sigillatelor de forma Drag. 37 cu decor în relief. Cele opt fragmente care s-au păstrat și însumează cca. 30-35% din piesa inițială erau dispersate pe aproape toată suprafața cercetată începând din imediata apropiere a gropii Cx.7, suprafețele aferente camerelor 3, 4 și șanțul Cx.8 situat în afara atelierului. Unul dintre fragmente și-a modificat culoarea în urma incendierii structurii din lemn. Este confecționat dintr-o pastă intermediară fină, dar care mai conține incluziuni disparate de nisip cuarțos. Alături de acestea sunt prezente paietele de mică și granule fine de carbonați dispuse omogen ca parte constitutivă a depozitului de lut. Pasta este identică, la o analiză macroscopică, cu cea folosită în cazul tiparului de opaiț și a majorității ceramicii fine descoperite aici.

Câmpul ornamental este împărțit în trei registre orizontale egale, la care se adaugă în partea superioară un al IV-lea, mai îngust, ornamentat cu ove imprimate distanțat și dispuse cu partea rotunjită în sus. Registrele sunt despărțite de linii orizontale, incizate.

Următorul registru alternează ștampile ce redau o căprioară orientată spre dreapta și un căprior (se disting coarnele) ce privește spre stânga, dispuse spate în spate. Corpul animalelor este decorat cu mici cercuri în relief, unul dintre ele redând ochiul, iar pe greabăn o serie de incizii foarte fine sugerează părul. Aceste detalii se observă mai bine în cazul căprioarei. În spațiile libere au fost imprimate două ștampile ce redau frunze cu dimensiuni diferite și detalii extrem de fine, acestea fiind dispuse aproximativ simetric în compoziție.

Registrul central este ornamentat prin incizare cu spirale duble sau dispuse în prelungire ce sugerează forma unor lujeri. Pe acestea a fost realizat un ornament format din trei cercuri alăturate în triunghi sau care, într-un caz, formează un romb, imprimate separat. La capătul unui lujer se mai observă, parțial, o ștampilă ce redă o frunză diferită față de cele din cadranul superior. Punctual, regăsim imprimată și una dintre frunzele amintite anterior. În spațiul rămas liber între două spirale a fost incizat un copac stilizat format dintr-o tulpină redată prin puncte suprapuse de la care pornesc ramuri cu extremitățile arcuite.

Din registrul inferior se mai păstrează doar o zonă mică pe care se distinge o frunză, prezentă și în celelalte două registre, imprimată între două ghirlande dispuse cu partea arcuită în sus.

Piesa este complet inedită pentru provincia Dacia și nu își regăsește analogii în repertoriul iconografic al tiparelor descoperite și nici în cadrul produselor finite[6].

Se pot distinge două influențe diferite care se completează în organizarea câmpului decorativ. În primul rând ne atrage atenția organizarea

[6] Rusu-Bolindeț 2016.

tripartită a suprafeței ornamentate specifică centrelor din sudul Galliei. Făcând referire la sigillate locale descoperite în estul Pannoniei, Dénes Gabler consideră că acest mod de structurare în registre liniare, suprapuse are la bază influențe exercitate de sigillatele din Gallia sudică, în special produsele grupurilor *Natalis* și *Germanus* care au activat în centrul de la Banassac[7]. De la *Acidava*-Enoșești provine un tipar, tot pentru forme Drag. 37, cu decorul organizat în trei registre, considerat de Gheorghe Popilian ca fiind și el influențat de vasele manufacturate în centrele Galliei meridionale precum cel de la La Graufesenque[8]. Și la acest tipar registrul din partea inferioară este ornamentat prin incizare cu motive meandrice și spirale redate rudimentar[9].

Ștampilele pot fi încadrate în două categorii ce includ imitații după motive specifice sigillatelor precum ovele, ghirlandele, spiralele incizate. Pe lângă acestea regăsim elemente specifice ceramicii ștampilate din Pannonia ce perpetuează tradiții La Tène, cum ar fi unele motive zoomorfe stilizate.

Redarea copacului are similitudini cu ștampilele folosite în atelierele lui *Resatvs* ce a activat la *Gorsium* și la *Aquincum* începând cu sfârșitul primului secol și până în perioada lui Hadrian (cca. 135 p.Chr.)[10], motivul fiind tot de tradiție celtică[11].

Reprezentările de animale (căprioare, căpriori) cu detalii foarte fine provin tot din fondul La Tène, motivele fiind frecvent întâlnite în cadrul ceramicii ștampilate din Pannonia[12], stilul lor fiind diferit față de reprezentările zoomorfe preluate din repertoriul sigillatelor[13].

Din perspectivă tehnologică tiparul reflectă o încercare de obținere a sigillatelor prin utilizarea unui instrumentar specific ceramicii ștampilate. Totodată, asistăm și la un fenomen de „provincializare artistică", ca urmare a lipsei de experiență în această tehnică a olarului care l-a produs. Problemele ce rezidă din această abordare derivă din detaliile foarte fine ale ștampilelor ce se pot imprima optim în negativ (pe vasul ștampilat sau în tipar). În momentul când se încearcă obținerea unui pozitiv (formarea vasului cu decor în relief), contractarea lutului va duce la micșorarea dimensiunilor detaliilor și estomparea acestora, ce poate fi accentuată de caracteristicile mineralogice sau impuritățile pastei folosite. Aplicarea angobei va contribui, și ea, într-o măsură mai mică, la aplatizarea reliefului prin acumularea de suspensie în adâncituri. Prin urmare, pozitivul obținut va avea un decor estompat cu elemente greu lizibile. Utilizarea

[7] Gabler 1975, p. 151.
[8] Popilian 1997, p. 16, Fig. 39/1-3; Rusu-Bolindeț 2016, p. 386, pl. XV/2.
[9] Popilian 1976, pl. LXXVII-LXXIX.
[10] Maróti 1991, p. 411-412.
[11] Nagy 2014, p. 119, fig. 1.1; 1.7; Nagy 2017, p. 9, fig. 1.1; 7.4.
[12] Nagy 2014, p. 119, fig. 5; Nagy 2017, T. 77/W 29-W33.
[13] Nagy 2014, p. 120, fig. 4-5.

aceluiași tip de pastă folosită și la manufacturarea ceramicii indică producerea lui la *Apulum*.

Ceramica uzuală de tradiție La Tène

Vasele grosiere modelate cu mâna sau la roată înceată și decorate cu pieptenele sunt reprezentate doar prin trei fragmente provenite din pereții unor oale (**Pl. III/3-5**). Ceramica de acest tip este extrem de rar întâlnită la *Apulum*[14], chiar dacă ea constituie o categorie specifică populațiilor norico-pannonice[15], fiind prezentă în inventarul așezărilor[16], dar și în diferite centre de olari precum Șibot – *În Obreje*[17] și Micăsasa[18].

Ceramica de masă (*vasa escaria*)

Vasa escaria, vase pentru consumul alimentelor (vesela de masă) reprezentată prin platouri, farfurii (*canastrum*, *catinus*, *catillus*), boluri, castroane (*acetabulum*, *paropsis*) și străchini. Reprezintă o categorie de piese modelate preponderent din pastă fină și mai rar semifină cu firnis de culoare neagră sau roșie și luciu specific. Din perspectivă morfologică sunt forme „uzuale" sau imitații după piese din categoria produselor de lux, în special *terra sigillata*. O parte sunt replici fidele, dar se identifică și un stil propriu de interpretare a prototipurilor italice, respectiv gallice în maniera specifică meșterilor norico-pannonici ce perpetuează tradiții din perioada La Tène[19]. Influențele tehnice și preluările din repertoriul olarilor romani vor forma, începând cu a doua jumătate a sec. I. p.Chr. în estul Imperiului Roman, o categorie aparte de veselă numită de specialiști „Pannonische Glanztonware" (PGW)[20] sau „Pannonian Slipped Ware (PSW)"[21].

***Terra sigillata* cu decor în relief**

Terra sigillata cu decor în relief este reprezentată doar prin fragmente aparținând la două boluri de forma Drag. 37. Primul dintre ele redă chipul Minervei privind spre stânga, ștampilele fiind dispuse repetitiv pe un rând. Motivul este foarte frecvent în repertoriul sigillatelor de la Micăsasa, ștampilele fiind amplasate izolat, sau divinitatea este încadrată într-o *aedicula* formată din mai multe ștampile[22]. Același ansamblu decorativ îl regăsim la *Apulum* pe un vas provenit din inventarul unei gropi menajere din cadrul unui atelier de olar ce a funcționat în prima jumătate a sec. al II-lea p.Chr., în extremitatea estică a

[14] Anghel 2023, p. 254.
[15] Negru 1997, p. 99.
[16] Popa 2011; Purece, Ungureanu 2018.
[17] Bâltâc 2018, p. 136, fig. 7/1-4.
[18] Mitrofan 1993, p. 125-126, pl. 53.
[19] Leleković 2018; Leleković 2022.
[20] Bónis 1942.
[21] Schindler Kaudelka 2022.
[22] Rusu-Bolindeț 2014a, p. 159, fig. 4; Rusu- Bolindeț 2016, p. 385, pl. X.

municipiului severian[23]. Motive similare se regăsesc pe un tipar[24] și două vase[25] descoperite în diferite zone ale celor două centre urbane de la *Apulum*. Relația între vasul de la *Apulum* și sigillatele de la Micăsasa este dificil de interpretat în lipsa altor elemente ce alcătuiau câmpul decorativ, mai ales că acest centru își începe activitatea doar la jumătatea sec. al II-lea p.Chr[26]. Prin corelație cu tiparul amintit anterior, ornamentat într-o manieră inedită pentru Dacia, putem ridica ipoteza unei influențe sau chiar o migrație a olarilor așezați inițial la *Apulum* către podișul Târnavelor. Pasta de tip F2 conține aceleași incluziuni foarte fine de calcit și mică prezente în factura ceramicii fine.

Au mai fost recuperate două fragmente dintr-un castron Drag. 37 pe care sunt redați câini ce aleargă spre dreapta, motive vegetale (frunze) și rozete, stilul fiind specific atât centrului de la *Viminacium*[27], cât și motivelor prezente pe tiparele de la Micăsasa[28].

Ceramica glazurată

Este reprezentată prin trei fragmente: un bol ornamentat la interior ce imită valva unei scoici (**Pl. III/8**), o bază tronconică de cupă (**Pl. III/10**) și partea laterală a valvei inferioare cu muchia bordurii unui opaiț (**Pl. III/9**).

Deși această categorie de ceramică are o frecvență extrem de redusă în cadrul produselor ceramice romane din perioada secolelor I-III p.Chr., la *Apulum* poate fi distinsă o producție locală ale cărei începuturi au fost documentate, până în prezent, prin rebuturi și instrumentar conex începând cu jumătatea sec. al II-lea p.Chr[29]. Cu toate acestea, descoperiri recente tind să contureze producerea ceramicii vitrate în atelierele locale încă din prima jumătate a secolului al II-lea p.Chr. În acest sens ne atrage atenția bolul ornamentat la interior ce imită vase confecționate din alte materiale (sticlă, metal) (**Pl. III/8**)[30].

Vasele ce imită fidel recipientele din alte materiale sunt manufacturate prin presare în tipar, o piesă de acest tip fiind documentată la *Aventicum*[31]. În cazul bolului nostru, olarul a recurs la redarea unor incizii late, la interior, ce imită striațiile longitudinale ale cochiliilor. În Dacia, descoperiri de vase glazurate ornamentate în aceeași tehnică sunt semnalate la *Apulum* (un fragment datat în prima jumătate a sec. al II-lea p.Chr.), Micăsasa (două fragmente)[32] și

[23] Anghel *et alii* 2022a, p. 137, pl. XII/3.
[24] Rusu-Bolindeț 2014a, p. 160, fig. 6/2; 7/5.
[25] Anghel 2011, p. 294, fig. 11.
[26] Rusu-Bolindeț 2016, p. 385.
[27] Bjelajac 1990, T72/E8.
[28] Rusu-Bolindeț 2016, pl. XI.
[29] Anghel *et alii* 2022b.
[30] Isings 1957, p. 18, bol de tip 3; Tassinari 1993, tip N. 2100; Kondić 1995, p. 184, T. 1/1a.
[31] Castella, Meylan Krause 1994, p. 59, tip. 183.
[32] Inedite, în curs de publicare (Dan Anghel, *Ceramica glazurată din Dacia*).

Optatiana (Sutor)[33], toate cu încadrare generală. Nuanța brun-gălbuie a glazurii prezentă pe cele trei fragmente este una dintre caracteristicile ceramicii vitrate de la *Apulum*. În paralel, opaițele glazurate de mari dimensiuni fac și ele parte din repertoriul olarilor locali[34]. Fragmentul recuperat, o imitație după lămpile din metal[35], este o piesă parțial rebutată, glazura aplicată pe lateral nefiind vitrificată[36]. Deficiențe pot fi observate și în cazul bazei de cupă unde se observă lipirea acesteia la ardere de platforma cuptorului (**Pl. III/10**).

***Terra sigillata* lisă**

Castroane (*paropsis*)

Drag. 37

Este forma cea mai bine reprezentată în acest context (**Pl. IV-V**). Acest tip de vas, produs inițial de atelierele din Gallia, a fost preluat în repertoriul atelierelor provinciale și devine una dintre cele mai frecvente forme manufacturate începând cu jumătatea sec. I și până în sec. IV p.Chr.[37]

Doar din groapa cu rebuturi au provenit vase întregi, întregibile și fragmente aparținând la 80 de vase, multe dintre ele cu urme de rebutare (părți, detașate la ardere, fisuri, deformări, flecuri distincte cromatic) (**Pl. IV/6; Pl. V/2-6**). Predomină diametrele de 25 cm (27 de piese) și 27 cm (50 de piese). Alte trei vase măsoară 23,5 cm, 30 cm și 32 cm. Vasele cu diametre mai mici sunt prezente din 11 piese cu dimensiuni cuprinse între 17 cm (5 piese), 18 cm (3 piese) și 20 cm (2 piese). Din această groapă au putut fi întregite câteva profiluri complete, unele dintre piese purtând ștampile sau semne de meșter. Nu s-au descoperit vase din această categorie arse oxidant.

De pe suprafața atelierului au fost recuperate buze provenite de la 278 de vase cu dimensiunile: 18 cm (2 piese), 20 cm (74 de piese), 21 cm (6 piese), 24 cm (2 piese), 25 cm (70 de piese), 26 cm (2 piese), 27 cm (94 de piese), 28 cm (6 piese), 29 cm (3 piese), 30 cm (6 piese), 32 cm (23 de piese), 36 cm (2 piese). Ceramica arsă oxidant este foarte redusă cantitativ și numără fragmente de 11 vase cu diametrul buzei cuprins între 18 și 27 cm confecționate din pastă de tip F2, respectiv SF2 (o piesă), decorată cu două incizii sub buză (**Pl. V/7**). Ca manieră proprie de execuție a unui olar remarcăm fațetarea mai mult sau mai puțin profilată a exteriorului cu racleta, la modelare, sub forma unor linii orizontale (**Pl. IV/2; V/3**).

---

[33] Anghel *et alii* 2026, nr. cat. 10 (în curs de publicare).

[34] Glazed 2021, nr. cat. 85-91; Anghel 2023, p. 256-257, pl. XXIII.

[35] O piesă similară (opaiț cu volute), glazurată, provine de la *Romula* (Ceramic Goods 2018, nr. cat. 455), iar un opaiț identic dimensional, dar păstrat în proporție mai mare a fost descoperit recent în primul nivel de locuire din același centru urban de la *Apulum* (cercetări George Bounegru, 2026, în timpul redactării prezentului material).

[36] O mare parte din ceramica glazurată produsă în sec. II-III p.Chr. prezintă o serie de vicii tehnologice (Anghel *et alii* 2021, p. 248).

[37] Tyers 1996, p. 107, fig. 91; Nicolić-Đorđević 2000, p. 32.

Decorul este minimal și se rezumă la cercuri trasate la interior cu rotița (**Pl. IV/2-3, 5; V/6**) și incizii orizontale la exterior. Unele piese prezintă ștampile identice, ce redau frunze dispuse radial, câte trei în jurul unui cerc (**Pl. IV/5**) sau în paralel (**Pl. IV/1; VIII/1-8**). Alte semne de meșter cuprind cercuri și spirale incizate la interiorul recipientelor (**Pl. IV/4, 6; V/6; Pl. VIII/8-15**). Aceste ștampile apar atât în contextul gropii cu rebuturi (**Pl. IV-V**) cât și în cadrul materialelor prelevate de pe suprafața atelierului și zonele adiacente (**Pl. VIII**). O parte dintre bazele inelare ștampilate nu au putut fi atribuite unui anumit tip de vas, ele fiind caracteristice mai multor forme (Drag. 44, boluri hemisferice).

Prin comparație cu restul vaselor întregibile descoperite, dar pe care nu se regăsesc aceste însemne, putem presupune că forma Drag. 37 a fost cu predilecție subiectul marcării ei prin diferite modalități. O posibilă excepție este reprezentată de o bază inelară ce prezintă cercuri incizate la interior și la exterior (**Pl. VIII/14**). Diametrul inelului corespunde unui vas cu dimensiuni mai mici, probabil boluri sub formă de calotă sau hemisferice (**Pl. X/1-13**). O altă categorie de vase ce poartă aceleași ștampile sau marcaje este formată din farfurii (**Pl. XIII/3-7; XIV**).

Au analogii în Pannonia la Vukovar, Vojak, Dumbovo, *Sirmium*, *Cibalae*[38], *Vindobona*[39] și *Singidunum*[40] în Moesia Superior, fiind produse începând din sec. II p.Chr. În Dacia, la *Apulum*, apar în repertoriul officinelor H[41], G[42] și B[43], iar la Napoca pe tot parcursul secolelor II-III p.Chr. ca produse autohtone. Sunt bine documentate la Cristești[44], *Porolissum*[45] și așezările romane din zona Olteniei[46], toate cu datare generală în sec. II-III p.Chr. La Tibiscum-*Iaz-Traianu* imitațiile după boluri de tip Drag. 37, arse oxidant, reprezintă 6% din totalul ceramicii și apar în toate nivelele așezării[47].

Drag. 44

Castroane individualizate prin carena specifică ce face trecerea de la jumătatea inferioară tronconică spre partea superioară cilindrică (**Pl. VI-VII**). Sunt imitații și/sau interpretări după forme specifice sigillatelor italice din sec. I p.Chr.[48] Ca forme derivate remarcăm un castron caracterizat prin buza neprofilată și mărginită de două incizii paralele (**Pl. VI/5**). Alte două piese se

[38] Brukner 1981, p. 181-182, T. 69/1-2, 4-5.
[39] Adler-Wölfl *et alii* 2010, p. 412, Taf. 5/KE148.
[40] Nicolić-Đorđević 2000, p. 32, tip. I/33.
[41] Anghel *et alii* 2021a, p. 136, pl. IX/3; X/2-3.
[42] Anghel *et alii* 2022b, p. 126.
[43] Ciaușescu 2004, p. 325-326, nr. 56-57; 68-69.
[44] Man 2011, p. 159-160, pl. CVI.
[45] Gudea 1989, p. 263, pl. LXVIII/2-3, 5; LXVIX.
[46] Popilian 1976, castroane tip 5, pl. LXV/794-799.
[47] Ardeț 2009, p. 147-148, pl. XCVI-C.
[48] Bónis 1942, p. 44.

individualizează prin buza foarte puțin profilată și absența carenei în relief, aceasta fiind substituită de o arcuire puternică spre interior a pereților sub punctul de modificare a unghiului (**Pl. VII/4-5**).

Sunt prezente prin piese fragmentare ce provin de la 99 de vase. Arderea este în special reducătoare cu firnis de tip F4 și F5 sau intermediar F4/F5. Vasele arse oxidant numără 6 fragmente modelate din pastă de tip F1 (2 piese) și F2 (4 piese). Decorul constă din benzi trasate cu rotița la exterior, în partea superioară și, mai rar, la interior sub formă de cercuri (**Pl. VI/7, 9; Pl. VII/3**). Se observă o uniformitate a modului de dispunere a decorului sub formă de benzi orizontale și a dimensiunilor rotiței folosite ce a imprimat incizii foarte fine uneori superficiale. Predomină și maniera de realizare a două registre decorative situate sub buză și deasupra carenei (**Pl. VI/2, 5, 7, 9; Pl. VII/3-5**). O altă particularitate comună majorității pieselor constă în modul de fațetare, la modelare, a muchiilor carenei, însoțită uneori de trecerea spre bază printr-o ușoară adâncire (**Pl. VI/7; Pl. VII/2, 4**).

Dimensiunile vaselor arse reducător variază între 18 cm (13 piese), 20 cm (3 piese), 22 cm (5 piese), 24 cm (34 piese), 26 cm (8 piese), 28 cm (8 piese), 32 cm (12 piese), 34 cm (8 piese) și 36 cm (2 piese). Cele arse oxidant măsoară 24 cm (4 piese), respectiv, 32 cm (2 piese). Au putut fi asamblate doar trei profiluri complete cu înălțimile: 8 cm, 10,8 cm și 15 cm.

Regăsim analogii în Pannonia la *Poetovio* (sfârșitul sec. I și prima jumătate a sec. al II-lea p.Chr.)[49], *Sirmium*[50], Vinkovci[51] și Gornja (sfârșitul sec. I p.Chr. și toată durata sec. II-III p.Chr.), dar decorul imprimat este mai puțin frecvent, *Carnuntum* (prima jumătate a sec. al III-lea p.Chr.)[52]. În Moesia Inferior castroane de tip Drag. 44 cu firnis de culoare roșie decorate cu rotița au fost produse de atelierele de la Karavelovo, Pavlikeni, Hotnitsa[53], iar în Moesia Superior la *Viminacium*[54] și *Singidunum*[55]. La *Apulum* provin din contextul officinei H, modelate din paste de tip F4 și F5[56], și continuă să fie produse cu firnis de tip F6 în atelierele locale și după sfârșitul sec. al II-lea p.Chr.[57], dar se reduce considerabil numărul de piese ornamentate cu rotița. Același tip de vase neornamentate, arse în special oxidant sunt manufacturate în atelierele romane

[49] Istenić 2000, p. 14-15, pl. I/9, M2.
[50] Brukner 1981, p. 181, pl. 73/52.
[51] Ožanić Rogulić 2016, p. 42, sl. 6.2.
[52] Ertel *et alii* 1999, p. 169, M. 141, Taf. 62/8.
[53] Ivanov 2019, p. 271, fig. 4/5-6; Ivanov 2022, p. 35, fig. 10/117, 119.
[54] Nikolić *et alii* 2023, p. 129-130, tip. I/27.
[55] Nikolić-Đorđević 2000, p. 18, tip I/3.
[56] Anghel *et alii* 2022a, p. 139, pl. XIV/1-4.
[57] Ciaușescu 2004, p. 326, nr. 58-59; Anghel *et alii* 2021a, p. 129, grafic. 8.

de la *Napoca*[58], *Porolissum*[59], Cristești[60], Ilișua[61], Micăsasa[62] și cele din zona actuală a Olteniei[63].

Drag. 37/30

Variantă mai redusă dimensional a formei Drag. 37 cu partea inferioară sub formă de calotă și cea superioară cilindrică (**Pl. IX/1-4**). Buza este rotunjită și profilată spre exterior. Vasele sunt decorate cu benzi trasate cu rotița la circa 2 cm sub buză și sub diametrul maxim, uneori în combinație cu incizii orizontale. Se păstrează fragmente din 12 vase modelate din paste de tip F4 și F5 și diametrul buzei cuprins între 17 și 18 cm. Ca manieră decorativă sunt piese specifice olarilor pannonici cu analogii la *Poetovio*[64], Sirmium[65], Gornja[66] respectiv *Singidunum*[67], în Moesia Superior. În Dacia un vas similar provine de la Șibot – *În Obreje* cu datare în prima jumătate a sec. al II-lea p.Chr.[68] La *Apulum* sunt puțin cunoscute, putând aminti un vas descoperit la Partoș[69] și două piese provenite din zona nord-estică a platoului Podei[70].

Castroane decorate în tehnica barbotinei

Au fost recuperate două fragmente de boluri/castroane, dintre care unul ornamentat sumar, cu partea inferioară tronconică, pereții verticali marcați în partea superioară de o îngustare bruscă și buza dreaptă (**Pl. IX/5-6**).

O altă piesă, ce poate fi asimilată formei Drag. 37/30, prezintă un decor elaborat cu motive vegetale (**Pl. IX/7**).

Castroane bitronconice

Sunt vase cu un bitronconism accentuat, gâtul înclinat spre exterior, buza dreaptă și decorate cu rotița (**Pl. IX/8-9**). Sunt confecționate din paste de tip F2 și F4 cu diametrul buzei de 20, respectiv 22 cm. Este o formă provincială de tradiție La Tène influențată de ceramica romană[71]. Au analogii în Pannonia la *Carnuntum*[72], *Taurunum* și Gomolova, fără decor, și sunt atribuite primului secol[73]. O piesă similară provine din necropola de la *Poetovio*[74], iar diferite

[58] Rusu-Bolindeț 2007, pl. XVII; XLIII/196-198.
[59] Gudea 1989, pl. LXVI, LXVIA; Lăzărescu, Sidó 2018, p. 39, pl. 7/1-3.
[60] Man 2011, p. 159, pl. CV.
[61] Ceramic goods 2018, p. 35, nr. cat. 71.
[62] Ceramic goods 2018, p. 118, nr. cat. 307.
[63] Popilian 1976, p. 118-120, pl. LXII/761-762; LXIII/763-771, castroane tip I.
[64] Istenić 2000, p. 100, fig. 85/PTS/ITS.
[65] Brukner 1981, T. 10/9-12.
[66] Ožanić Roguljić, Jelinčić Vučković 2022, p. 36, p. I.
[67] Nikolić-Đorđević 2000, p. 32, Tip I/33.
[68] Hinker, Dolea 2020, p. 24, fig. 6; Bâltâc *et alii* 2009, p. 98, pl. VIII.
[69] Inedit, nr. inv. R. 8783.
[70] Inedit (în curs de publicare).
[71] Brukner 1981, p. 181.
[72] Berger-Pavić 2022, Taf. 5/4.
[73] Brukner 1981, p. 156, tip. 87, pl. 87/101, 103.

variante nedecorate de la Siscia[75]. La *Singidunum* sunt datate la începutul sec. al II-lea p.Chr. și prezintă mai multe subvariante, nedecorate sau ornamentate în aceeași manieră[76]. La *Apulum* este cunoscută o singură piesă descoperită în extremitatea nord-estică a Dealului Furcilor (Podei), datată în prima jumătate a sec. al II-lea p.Chr[77].

Boluri (*acetabulum*)

Drag. 24/25

Bolurile de acest tip reprezintă forme miniaturale ale castroanelor Drag. 44 și sunt reprezentate prin 4 piese confecționate din paste de tipurile F4 (o piesă) și F5 (3 piese) și decorate cu rotița în partea superioară (**Pl. IX/10-12**). Sunt imitații provinciale care derivă din formele specifice producțiilor italice de la începutul sec. I p.Chr. (Conspectus 34, Haltern 12)[78], formă preluată apoi în repertoriul atelierelor din sudul[79] și centrul Galliei[80]. Au diametrul cuprins între 12 și 17,5 cm, inferior celor mai mici castroane de tip. Drag. 44 (18 cm), individualizându-se prin pereții foarte subțiri (3-5 mm), înălțimea mai mică, modelarea foarte atentă și buza neprofilată. Este prima descoperire cunoscută a unor vase de acest tip la *Apulum*, ele fiind produse și în alte centre precum *Viminacium*, doar în prima jumătate a secolului al II-lea p.Chr[81]. La *Singidunum* boluri nedecorate vor fi manufacturate pe toată durata aceluiași veac[82].

Drag. 33.

Boluri tronconice cu pereții arcuiți spre exterior, buza evazată și rotunjită (**Pl. IX/13-16**). Trecerea spre baza inelară se realizează printr-o modificare bruscă spre interior a punctului de inflexiune. Unele piese sunt decorate la interior, sub buză, cu una sau două incizii late concentrice (**Pl. IX/13-14**), dar sunt prezente și boluri nedecorate (**Pl. IX/15-16**), sau prezintă o buză sub formă de bordură rectangulară mărginită la interior de o incizie (**Pl. IX/15**). Un alt subtip are pereții foarte puțin arcuiți (**Pl. IX/16**). Se păstrează fragmente de la 8 recipiente, confecționate din paste de tip F1 (2 piese), F2 (2 piese), F4 (o piesă) și F5 (3 piese).

Spre deosebire de forma Drag. 33, produsă de atelierele din Gallia[83] sau în cele italice (Conspectus 49) care au profil tronconic, aceste boluri au pereții arcuiți. Sunt considerate o adaptare a olarilor pannonici după prototipurile

[74] Istenić 2000, p. 175, M. 546, T. 114/3.
[75] Miletić Čakširan 2022, p. 62, fig. 4, Panon tip Z4.
[76] Nicolić-Đorđević 2000, p. 29, tip 1/27.
[77] Cercetări în curs de publicare.
[78] Ettlinger *et alii* 1990, p. 112; Hanut 2010, p. 38-39.
[79] Delage 2010b, p. 78.
[80] Delage 2010c, p. 109.
[81] Nikolić *et alii* 2023, p. 31, 133, tip I/38.
[82] Nicolić-Đorđević 2000, p. 21, tip I/9.
[83] Delage 2010b, p. 63.

gallice, dar spre deosebire de acestea, se individualizează și prin arderea reducătoare[84].

Au analogii în repertoriul produselor atelierelor din Pannonia cu descoperiri la *Burgenae*, *Sirmium*[85], *Vindobona*, *Carnuntum*, *Brigetio*, *Aquincum*[86], cu datare cuprinsă între sfârșitul sec. I și sec. III p.Chr.

Această formă a fost produsă la *Apulum* începând cu primele ateliere și până spre sfârșitul secolului al II-lea p.Chr., fiind prezentă în repertoriul officinelor B, G, H[87] și probabil A[88], fiind arse, în special, oxidant.

Boluri și castroane sub formă de calotă

Boluri și farfurii sub formă de calotă cu diametrul maxim în zona buzei ce pot fi asimilate, prin extrapolare, formei Drag. 32[89] (**Pl. X/1-7**).

Se diferențiază prin diametrul buzei cuprins între 9 și 14 cm (**Pl. X/1-5**) în cazul bolurilor și 16-18 cm la farfurii (**Pl. X/6-7**). Înălțimea variază pentru toate piesele între 4 și 5 cm. Este o categorie bine reprezentată numărând 36 de boluri și 21 de farfurii.

Bolurile sunt decorate cu o incizie orizontală trasată sub buză, la exterior (6 piese) (**Pl. X/1**), sau cu două (2 piese) (**Pl. X/2, 5**). O categorie mai numeroasă este nedecorată și prezintă o buză rotunjită și ușor profilată spre exterior (28 de piese) (**Pl. X/3-4**).

Farfuriile sunt ornamentate sub buză cu una (**Pl. X/6**) sau două incizii alăturate sau distanțate (o piesă) (**Pl. X/7**).

Toate piesele sunt arse reducător cu firnis de tipul F4, F6 și F8. Vase cu această formă au început să fie confecționate începând cu sec. I p.Chr. în sudul Galliei[90], dar devin frecvente abia după jumătatea secolului următor, în special în repertoriul atelierelor de la Rheinzabern cu mai multe subvariante (Lud Ta, Lud. Tx)[91]. Cu toate acestea, diverse officine din Pannonia, și nu numai, produc acest tip de vase încă de la începutul sec. al II-lea p.Chr[92]. Descoperiri similare sunt cunoscute în Pannonia la Vojka, *Sirmium*, *Aquinicum*, Gomolova[93], Vinkovci[94], datate în sec. II p.Chr.[95] și în Moesia Superior la *Singidunum*, cu o încadrare

[84] Lelecovič 2022, p. 86, fig. 5.
[85] Brukner 1981, T. 58/12.
[86] Berger-Pavić 2022, p. 122, taf. 6/1.
[87] Anghel 2023, p. 253.
[88] Anghel 2023, p. 236.
[89] Rusu-Bolindeț 2007, p. 199.
[90] Delage 2010b, p. 81.
[91] Delage 2010a, p. 181.
[92] Ožanić Rogulić 2016, p. 41.
[93] Brukner 1981, p. 88, T. 71/18; T. 76/87-95.
[94] Ožanić Rogulić 2016, p. 41.
[95] Brukner 1981, p. 181, T. 94/175.

largă în sec. II-III p.Chr[96]. La Mursa sunt datate în perioada 80-133 p.Chr[97]. Un bol nedecorat provine din necropola de la Gornja[98]. În Dacia sunt semnalate în contextul atelierelor meșteșugărești de la Șibot – *În Obreje* (prima jumătate a sec. al II-lea p.Chr.)[99], castrul de la Ilișua[100] și necropola sudică de la *Apulum*[101], cu încadrare generală. La *Napoca* sunt documentate două piese de factură locală ce provin din nivelele timpurii (Traian-Hadrian)[102].

Boluri și castroane hemisferice

Se deosebesc de forma precedentă prin înălțimea mai mare și pereții arcuiți spre interior, putând fi asimilate și formei Drag. 40 (**Pl. X/8-13**). Diferențele între subcategorii constau tot din dimensiunile vaselor, bolurile măsurând între 12 și 12,5 cm cu o înălțime de 5 cm (**Pl. X/8-10**), iar castroanele au valori cuprinse între 16 și 24 cm (**Pl. X/9, 11-13**).

Bolurile sunt lise (4 piese) (**Pl. IX/8**) sau ornamentate cu rotița (3 piese) (**Pl. X/10**), fiind confecționate din paste de tip F5 și F8.

Castroanele sunt ornamentate cu rotița în partea superioară, iar sub buză sunt trasate două incizii paralele (**Pl. X/9, 11-12**). O piesă este decorată cu un al II-lea registru imprimat sub diametrul maxim (**Pl. X/11**). Au fost recuperate fragmente aparținând la 15 vase arse reducător și confecționate din pastă de tip F5. Modelul redat de rotiță este similar pentru 4 vase și constă din benzi alcătuite din linii foarte subțiri. Din categoria ceramicii arse oxidant s-au păstrat fragmente din 7 vase confecționate din pastă F1 (o piesă) și F2 (6 piese). Sunt ornamentate cu două incizii paralele sub buză și decor imprimat cu ruleta deasupra diametrului maxim.

Prototipul este de origine italică Conspectus 31.1.1 produs în sec. I p.Chr.[103]. În sudul Galliei (Graufesenque) această formă (Ritterling 8) a fost manufacturată începând cu perioada tiberiană[104] și continuă să se regăsească în repertoriul atelierelor din zona nordică până în sec. al III-lea p.Chr. (Lud Tp; Lud Sch-a)[105].

Este un tip de vas frecvent întâlnit în Pannonia începând cu sfârșitul sec. I și până în sec. IV p.Chr.[106], cu analogii la Gornja[107], *Sirmium*[108], *Poetovio*,

[96] Nicolić-Đorđević 2000, p. 96, tip III/3.
[97] Leleković 2022, p. 91, pl. I/16-17.
[98] Gregl 2007, p. 256, T. 41/8.
[99] Bâltâc *et alii* 2019, p. 98, pl. VIII/1.
[100] Protase *et alii* 1997, pl. LV/9.
[101] Bolog 2017, p. 239, tip P8.
[102] Rusu-Bolindeț 2007, p. 199-200, pl. XXXVII/161-162.
[103] Ettlinger *et alii* 1990, p. 114-115.
[104] Delage 2010b, p. 77, 79.
[105] Delage 2010a, p. 178.
[106] Pavić 2007, p. 127.

Aquincum, Vindobona[109] și în Moesia Superior la *Viminacium*, datate în sec. al II-lea p.Chr.[110]. În Dacia provin de la *Napoca* (a II-a jumătate a sec. al II-lea p.Chr.)[111], primul[112] și al II-lea nivel[113] de la *Tibiscum*, Cașolț (mijlocul sec. al II-lea p.Chr.)[114], *Alburnus Maior*[115] și Ilișua[116], cu datare generală. La *Apulum* sunt cunoscute din cercetările realizate în necropola sudică[117], cea nordică[118] (cu datare generală) și produsele ceramice ale oficinei B[119].

Mortaria

Sunt recipiente folosite pentru măcinat și/sau amestecat diferite produse și ingrediente în procesul de preparare a hranei, a poțiunilor medicale, cosmetice sau a pigmenților, prin intermediul unui *pistillum* (zdrobitor)[120]. Din categoria ceramicii fine se regăsesc imitații după formele Ritterling 12 și Curle 11.

Ritterling 12

Vase confecționate din pastă fină, sub formă de bol cu buză scurtă rotunjită și flanșă lată dispusă diagonal, decorată cu incizii și/sau decor cu rotița și fără deversor (sau acesta nu s-a păstrat) (**Pl. X/14-17**). Au fost analizate fragmente din opt vase, dar niciunul nu prezintă profil complet. Toate provin de pe suprafața atelierului. Sunt confecționate din paste de tip F2 (o piesă), F4 (2 piese), F5 (2 piese) și F6 (2 piese). Sunt imitații provinciale după forme produse inițial în atelierele din Gallia sudică în sec. I. p.Chr.[121] cu analogii la *Singidunum*[122] și *Viminacium*[123], datate în sec. al II-lea p.Chr. și la începutul secolului următor. În Dacia le cunoaștem de la *Porolissum*[124], *Potaissa*[125] și *Napoca*[126].

---

[107] Gregl 2007, T. 18/1; T. 26/7; T. 28/4; T. 39/3; T. 44/2, 5; Ožanić Roguljić, Jelinčić Vučković 2022, p. 36, pl. 2.
[108] Davidović 2022, p. 189, pl. 1, fig. 2b, Tip 1.25.
[109] Berger-Pavić 2022, p. 125, Taf. 15.
[110] Nikolić *et alii* 2023, p. 130, tip. I/29.
[111] Rusu-Bolindeț 2007, p. 205, pl. XLI/186-187.
[112] Ardeț 2009, p. 37, pl. XV/51.
[113] Ardeț 2009, p. 37, pl. XV/52-53.
[114] Ceramic goods 2018, p. 137, nr. cat. 364.
[115] Ceramic goods 2018, p. 57, nr. cat. 132-133.
[116] Protase *et alii* 1997, pl. LV/9.
[117] Bolog 2017, p. 236, tip. B1.
[118] Bounegru 2017, p. 50, pl. XLI/14.
[119] Anghel 2023, p. 253.
[120] Beltrán Lloris 1990, p. 215.
[121] Delage 2010b, p. 63.
[122] Nikolić-Đorđević 2000, p. 34, tip I/38.
[123] Nikolić *et alii* 2023, p. 152, tip I/95.
[124] Gudea 1989, p. 490, pl. LXXIII/3.
[125] Cătinaș 1980, p. 108, fig. 20/1.
[126] Rusu-Bolindeț 2007, p. 211, pl. XLV/210.

Curle 11

Se păstrează trei fragmente de *mortaria* miniaturale cu buză dreaptă și flanșă transversală, dreaptă sau arcuită spre bază (**Pl. XI/1-3**). Imită forme de dimensiuni mai mari produse de atelierele din sudul și centrul Galliei de la sfârșitul primului secol până în sec. al II-lea p.Chr.[127]. Două dintre piese pot fi încadrate în categoria ceramicii cu pereți subțiri (3-3,5 mm) (**Pl. XI/2-3**). Au analogii în Pannonia la *Emona*[128], iar în Moesia Superior la *Singidunum*[129] și *Viminacium*[130]. În Dacia sunt semnalate la *Porolissum*[131], *Napoca*[132], Ilișua[133] și *Ampelum*[134]. La *Apulum* sunt prezente frecvent pe toată durata sec. al II-lea p.Chr., în majoritatea cercetărilor arheologice[135].

Drag. 36

Cuprinde boluri/farfurii (*acetabulum, catinus*[136]), puțin adânci, corpul rotunjit, buza lată și arcuită spre bază. Piciorul este inelar, iar decorul, mai puțin frecvent, se rezumă la cercuri redate cu rotița în interior sau o incizie trasată la exteriorul buzei (**Pl. XI/5-7**).

Tipurile de paste variază de la F1 (2 piese), F2 (18 piese), F3 (o piesă), F8 (o piesă), restul vaselor fiind confecționate din pastă cu firnis de tip F5 sau intermediară F4/F5.

Diametrul buzei variază între 20 și 32 cm cu predominarea valorilor de 24 cm (16 piese) și 32 cm (18 piese), 20 cm (2 piese), 26 cm, respectiv 30 cm câte o singură piesă.

Înălțimea se încadrează între 3,2-3,8 cm și 5 cm, excepție făcând o piesă de 6,8 cm (arsă oxidant) ce se diferențiază față de restul materialelor prin pasta de tip (F3) (**Pl. XI/4**).

Se regăsesc în repertoriul ceramicii locale produsă în Pannonia pe parcursul primului secol și începutul celui de-al II-lea p.Chr. la *Emona*[137],

[127] Delage 2010c, p. 116.
[128] Plesničar-Geg 1963, T. 14/7; 15/8.
[129] Nikolić-Đorđević 2000, p. 34, Tip. I/48.
[130] Nikolić 2023, p. 143-145, tip I/42.
[131] Gudea 1989, p. 490-491, pl. LXXII/6; LXXIV/7-10.
[132] Rusu-Bolindeț 2007, p. 210, pl. XLVI.
[133] Protase *et alii* 1997, pl. XLVIII/7.
[134] Lipovan 1992, p. 191, fig. 10/4.
[135] Anghel 2022, pl. 237. Colecția MNUAI (Nr. inv. R. 5664, R. 5674, R. 5507, R. 5510, R. 5476).
[136] Se diferențiază prin diametru.
[137] Žerjal *et alii* 2021, p. 136, fig. 9/6-7.

Sirmium, Gomolova[138], *Poetovio*.[139], *Carnuntum*, *Vindobona*[140]. La *Singidunum* imitații după forma Drag. 36 sunt frecvent întâlnite în sec. II-III p.Chr[141].

În Dacia sunt documentate la *Romula* ca produse locale din a doua jumătate a sec. II p.Chr.[142], *Alburnus Maior*[143], Ilișua[144] cu datare largă, Șibot – *În Obreje* în primele decenii ale sec. al II-lea p.Chr.[145] și *Napoca* începând cu perioada Traian-Hadrian și până la mijlocul sec. al II-lea p.Chr.[146] La *Ulpia Traiana Sarmizegetusa* sunt semnalate în inventarul unui ansamblu ceramic ce cuprinde vesela utilizată în cadrul banchetului funerar[147]. Vase, considerate importuri pannonice de sec. II p.Chr., confecționate din pastă de tip F5[148] și F1,[149] sunt prezente la *Micia*. La *Apulum* apar ca producții locale, în contextul gropilor oficinelor G[150] și H[151], dar după jumătatea sec. al II-lea p.Chr. frecvența lor scade semnificativ.

Boluri (Drag. 35)

Boluri (*acetabulum*) de formă hemisferică cu buza lată arcuită spre exterior și baza inelară (**Pl. XI/8-9**). Predomină vasele arse reducător (28 piese), iar cele arse oxidant numără doar trei piese, descoperite pe suprafața atelierului. Din groapa cu rebuturi provin 7 piese, iar de pe suprafață 21 de fragmente. Pastele sunt de tip F1 (o piesă), F2 (2 piese), F5 (16 piese), F6 (6 piese), F7 (6 piese). Diametrul buzei variază între 12 și 14 cm (3 piese) și 16 cm restul materialului. Întregul lot se remarcă prin profilarea superficială a piciorului inelar.

Au analogii în necropola vestică de la *Poetovio* încadrate între a doua jumătate a sec. I p.Chr. și domnia lui Hadrian[152], iar la Gomolova pe toată durata

[138] Brukner 1981, p. 153, 181, T. 66/19; 67, farfurii de tip 4.
[139] Istenić 1999, p. 99, pl. 85 (Tipurile ITS 10.1.1; 10.2); Istenić 2000, p. 109, pl. 66/5, M. 321; p. 113, pl. 69/4, M. 336.
[140] Berger-Pavić 2022, p. 117-118, taf. 2/2.
[141] Nikolić-Đorđević 2000, p. 96-97, tip. III/5.
[142] Popilian 1976, p. 125, pl. LXXI/867-880; pl. LXXI/881, farfurii de tip 7. Autorul include în această categorie și bolurile de tip Drag. 35.
[143] Bocan, Neagu 2018, fig. 19/F1.
[144] Ceramic goods, p. 33, nr. cat. 64-66.
[145] Bâltâc 2018, p. 134, fig. 5/4, 7.
[146] Rusu-Bolindeț 2007, pl. XXXVIII; nr. 175-177, pl. XXXIX; LXV/4.
[147] Egri 2004.
[148] Ceramic goods, p. 145, nr. cat. 388.
[149] Ceramic goods, p. 146, nr. cat. 389.
[150] Anghel *et alii* 2021a, p. 128, grafic 8.
[151] Anghel *et alii* 2022a, p. 94, pl. VIII/1.
[152] Istenić 1999, p. 97; Istenić 2000, p. 29, pl. 9/4, M. 39; p. 109, pl. 66/4, M. 321; p. 113, pl. 69/4, M. 336; p. 218-219, pl. 146/4-8, M. 649.

sec. al II-lea p.Chr.[153] La *Singidunum*, bolurile de tip Drag. 35 sunt datate în sec. II-III p.Chr[154].

La *Apulum* se regăsesc ca produse ale atelierelor locale încă din prima jumătate a sec al II-lea p.Chr.[155], iar după jumătatea secolului în repertoriul officinei G[156] și stratul arheologic din arealul necropolei sudice[157].

La *Napoca* sunt produse începând cu perioada lui Traian și pe tot parcursul sec. al II-lea p.Chr. Se regăsesc în Dacia Inferior[158], *Ulpia Traiana Sarmizegetusa*[159], Cristești[160] și *Micia*[161] în ardere oxidantă.

Farfurii (*catinus*)

Majoritatea pieselor reprezintă imitații inspirate din repertoriul sigillatelor produse inițial de atelierele italice (Conspectus 45)[162], apoi de cele din Gallia Centrală (Drag. 51-Curle 15)[163] începând din sec. I p.Chr. și până în a doua jumătate a sec. al II-lea p.Chr. în partea nordică (Rheinzabern)[164].

Mai puțin reprezentate sunt farfuriile derivate din prototipul Curle 23, produse inițial de atelierele din sudul Galliei[165].

Produsele provinciale se individualizează prin diferite interpretări ce țin de specificul atelierului sau a olarului care le-a manufacturat, în acest context putând identifica 4 subvariante (**Pl. XI/10-13; Pl. XII-XIII**).

Varianta 1 (Drag. 36/51)

Este o formă hibridă cu un corp sub formă de calotă sprijinit pe un picior inelar similar formei Drag. 36. Buza este lată și ușor arcuită spre bază, iar trecerea spre interiorul vasului este delimitată prin intermediul unei mici nervuri. Muchia exterioară a buzei se finalizează printr-o bordură verticală sau în formă de T cu marginea tăiată drept (**Pl. XI/10-13**). Unele piese sunt decorate cu ruleta sau rotița pe buză (**Pl. XI/10-12**) și/sau prezintă o canelură îngustă pe muchia buzei (**Pl. XI/10**). Buza lată, mai puțin arcuită și finalizată cu o muchie alături de ornamentarea cu rotița au ca model farfuriile de tip Drag 51.

---

153 Brukner 1981, p. 154, T. 27/28-30, 34-35.
154 Nikolić-Đorđević 2000, p. 28-29, tip I/26.
155 Anghel, Oargă 2025, p. 224, pl. VII.
156 Anghel *et alii* 2021a, p. 126, pl. XI/6; Anghel 2023, p. 253.
157 Bolog 2017, p. 237, tip B5, pl. 137/439.
158 Popilian 1976, pl. LXX/867, 869-872.
159 Diaconescu, Rusu-Bolindeț 2004, p. 43, pl. XXI/3.2.2.
160 Ceramic goods 2018, p. 95, nr. cat. 241.
161 Ceramic goods 2018, p. 151, nr. cat. 402.
162 Hanut 2010, p. 43.
163 Delage 2010c, p.102.
164 Delage 2010a, p. 188.
165 Delage 2010b, p. 80.

Pastele sunt de tip F1(3 piese), F2 (o piesă), F3 (o piesă) F5 (9 piese), iar grosimea pereților măsoară 5-7 mm. Două farfurii, arse oxidant și modelate din pastă de tip F1 măsoară 22 cm, iar restul vaselor 21 cm.

Varianta 2 (Drag. 51-Curle15)

Se caracterizează prin corpul tronconic în partea inferioară cu o modificare bruscă a unghiului pereților în zona mediană, jumătatea superioară fiind arcuită spre exterior și finalizată cu o buză lată cu muchia dreaptă și marcată de o bordură (**Pl. XII/1-4**). Unele piese prezintă o canelură mediană pe muchia buzei (**Pl. XII/3**). Spre deosebire de varianta 1 (Drag. 36/5) pereții recipientelor sunt mult mai groși (7-10 mm). Predomină arderea reducătoare și firnisul de tip F5. Două piese sunt arse oxidant (paste de tip F1, respectiv F2), una dintre ele fiind decorată la interior cu un cerc trasat cu ruleta (**Pl. XII/1**). Diametrul buzelor este cuprins între 33 și 34 cm.

Varianta 3 (Drag. 51-Curle 15)

Se diferențiază de varianta 2 prin trasarea la interior, sub buză, a două sau mai multe caneluri concentrice și absența bordurii verticale caracteristică tipului precedent (**Pl. XII/6-8**). Pastele sunt de tip F2 (4 piese) și F5 (6 piese). Diametrul este cuprins între 18 cm (2 piese), 24 cm (7 vase) și 33 cm (o piesă). În același subtip găsim și 5 fragmente aparținând unei farfurii de dimensiuni mari (D. g. 36 cm, H. 5,5 cm) confecționată din pastă de tip F3, cu pereții foarte groși. Baza este inelară, puțin profilată (**Pl. XI/9**), iar la interior a fost ornamentată cu un cerc trasat cu ruleta.

Varianta 4 (Drag. 51/42)

Vasul are forma caracteristică pentru tipul Drag. 51 sau Drag. 36/51, dar la care au fost adăugate două toarte ornamentale, de mici dimensiuni, ale căror capete sunt aplatizate și finalizate cu două protuberanțe specifice formei Drag. 42. Cele două piese descoperite sunt ornamentate pe buză cu impresiuni efectuate cu ruleta. Pasta este de factură intermediară F4/F5 și provin de pe suprafața atelierului. Diametrul buzei este identic, dar înălțimea este ușor diferită (**Pl. XIII/1-2**).

Variantele 1-4 au analogii în Pannonia la *Poetovio*[166], Mursa, *Sirmium*, *Cibalae*[167], datate sec. II p.Chr., *Viminacium* în Moesia Superior[168]. În Dacia sunt documentate la Șibot – *În Obreje* în contextul atelierelor de olari ce au funcționat în prima jumătate a sec. II p.Chr,[169], la Ilișua[170], *Napoca*[171], *Apulum*[172]

[166] Istenić 2000, p. 217, Pl. 144/6, M. 647; Nikolić-Đorđević 2000, p. 103, tip. III/19.
[167] Brukner 1981, T. 71/26.
[168] Ožanić Roguljić, Jelinčić Vučković 2022, p. 250, tip. III/16, III/18.
[169] Hinker, Dolea 2000, p. 26, fig. 6; Bâltâc 2018, p. 134, fig. 5/6-8.
[170] Protase *et alii* 1997, pl. LV/1.
[171] Rusu-Bolindeț 2007, pl. XLIII/201-203, L/234.
[172] Bolog 2017, p. 126, pl. 113/46.

și *Porolissum*[173] cu datare generală (sec. II-III p.Chr.). În Dacia numeroase farfurii de tip Drag. 51, respectiv Drag. 51/42, prezintă glazură plombiferă, o mare parte provenind din producția centrelor locale, în special cele de la *Apulum*[174] și *Ampelum*[175], dar și o piesă descoperită la *Tibiscum*[176]. Toate subvariantele se regăsesc în producțiile locale de la *Apulum* începând cu prima jumătate a sec. al II-lea p.Chr., în officinele H[177], G[178] și B[179], dar după mijlocul secolului predomină vasele de acest tip arse oxidant. Aceleași subtipuri arse reducător și oxidant se regăsesc și în zona de nord-est a platoului Podei.

Varianta 5 (Curle 23)

Prezintă un profil tronconic în partea inferioară și arcuit spre exterior în cea superioară, finalizat cu o buză rotunjită delimitată la interior de o canelură. (**Pl. XII/10**). Muchia buzei este rotunjită și delimitată la interior de o incizie foarte fină. Se păstrează două piese cu profil complet și dimensiuni identice (D. g. 12 cm; H. 3 cm). Pasta este de tip F5 și au bază inelară foarte puțin profilată. Au analogii la *Viminacium* în Moesia Superior[180], iar în Dacia la *Napoca*[181], Cristești[182], Ilișua[183], Ismișa[184], *Romula*[185].

Farfurii, boluri Drag. 27 (*catinus, acetabulum*)

Sunt reprezentate prin trei fragmente, două aparținând unor forme largi și joase, din care s-au păstrat doar fragmente de buză, ce pot fi încadrate în categoria farfuriilor (D. g. 28 cm) (**Pl. XIV/18**) și un bol (D. g. 14 cm) (**Pl. XIV/18-19**). Au forma specifică, corpul fiind alcătuit din două semicalote suprapuse și buza rotunjită. Bolul prezintă un picior inelar. Farfuriile sunt arse oxidant și reducător (F2, F4/F5), iar bolul reducător (F5).

Forma reprezintă o adaptare a atelierelor din nord-vestul Pannoniei (*Carnuntum, Vindobona*) a prototipului Drag. 27 = Conspectus 31[186]. Spre deosebire de bolul Drag. 27 recipientele devin mai largi și cu înălțimea mai redusă, iar buza este lată și arcuită. Au analogii în nordul Pannoniei la Pettau, *Carnuntum*[187] și *Vindobona*[188]. Piese similare, ce fac trecerea de la bol/castron

[173] Gudea 1989, p. 491, pl. LXXV/5-6.
[174] Glazed 2021, nr. cat. 65-66.
[175] Lipovan 1990, p. 287-288, nr. 14, fig. 8/4; nr. 13, fig. 3/; nr. 18, fig. 3/4.
[176] Benea 2004, p. 210, fig. 3/4.
[177] Anghel *et alii* 2022, p. 139, pl. XV/1-2.
[178] Anghel *et alii* 2021a, p. 130, grafic 8.
[179] Ciaușescu 2004, p. 326, nr. 70.
[180] Nikolić *et alii* 2023, p. 246, tip III/1.
[181] Rusu-Bolindeț 2007, p. 226-227, pl. XLIV/204-205.
[182] Man 2011, p. 159, pl. CIV/ 86-89.
[183] Protase *et alii* 1997, p. 76, pl. LI/714.
[184] Popilian 1976, p. 216, pl. LXX/858, farfurii tip 6.
[185] Romula 2022, p. 84, Pl. 23/191.
[186] Berger-Pavić 2022, p. 126; Taf. 12 (Tip Sü/Sa/Te3).
[187] Adler-Wölfl 2004, p. 84, Taf, 2/37.

spre farfurie sunt documentate în Gallia, la *Aventicum*, datate în a doua jumătate a sec. I p.Chr[189]. Aceeași formă o regăsim și la *Viminacium* în Moesia Superior, încadrată în sec. II p.Chr[190].

Farfuriile ștampilate

Această categorie de vase se remarcă și prin numărul mare de baze ce poartă ștampile sau alte semne de meșter. Se păstrează doar un profil complet aparținând unui vas încadrabil în variantele 1 sau 5 (dar la care nu s-a păstrat toarta) marcat central cu trei ștampile ce redau trei frunze dispuse radial în jurul unui cerc. Ansamblul, identic cu cel prezent și pe castroanele de tip Drag. 37, este încadrat într-un cerc trasat cu ruleta (**Pl. XIV/3**). Diferențele între bazele ștampilate aparținând castroanelor și cele ale farfuriilor constau în grosimea pereților mult mai redusă în cazul ultimelor.

Ștampilele cu frunze sunt prezente pe 5 vase (**Pl. XIII/3-7; XIV/13**), toate confecționate din paste de tip F4 și F4/F5. Spirala incizată apare pe două fragmente din paste de tip F6 (**Pl. XIV/1**) și F5 (**Pl. XIV/2**). Cercul cu linie subțire este incizat pe 8 fragmente (**Pl. XIV/3-11**), toate din pastă F4/F5, iar un cerc cu linie groasă a fost imprimat pe un fragment (**Pl. XIV/12**). Alături de acestea este prezent și un ansamblu alcătuit din trei frunze (redate cu aceeași ștampilă) ce încadrează două cercuri concentrice (**Pl. XIV/13**). Spre deosebire de celelalte piese, exteriorul acestei baze este, la rândul său, ornamentat cu cercuri concentrice incizate specifice unor farfurii sau platouri.

Pe lângă ștampilele și semnele comune cu cele prezente și pe materialele provenite din groapa cu rebuturi, de pe suprafața atelierului au mai fost recuperate fragmente cu ștampile ce redau frunze de forme diferite (**Pl. XIV/14-15**), sau aceasta este dispusă la capătul unui motiv semicircular (ghirlandă) (**Pl. XIV/16**). Factura pastei și a firnisului din care sunt confecționate aceste vase este identică cu cea a restului materialelor.

În acest context se remarcă baza unui platou cu o ștampilă *in solea* pe care sunt greu lizibile urmele unor litere. Pasta din care este confecționat diferă de factura locală prin granulele mari de carbonați și noduli feruginoși, precum și prin culoarea brun-deschis a corpului ceramic (**Pl. XIV/17**).

Ceramica cu pereți subțiri

Formează o categorie aparte de veselă caracterizată prin pereții foarte subțiri. Este reprezentată în special prin vase pentru băut (cupe), chiar dacă unele dintre formele descrise anterior (boluri Drag. 24/25 și *mortaria* miniaturale de tip Curle 11) prezintă unele caracteristici ce le pot include în această categorie.

---

[188] Bónis 1942, p. 158-159, Taf. XXI/24; Berger-Pavić 2022, p. 116, Taf. 1/3.
[189] Castella, Meylan Krause, 1994, p. 63, tip 202/1.
[190] Nikolić *et alii* 2023, p. 257, tip. III/45.

Bet. 103

Se păstrează 2 fragmente din zona mediană a unor cupe bitronconice cu diametru maxim bombat, zona inferioară și cea superioară fiind decorate cu incizii late, paralele. Sunt confecționate din paste de tip F4 și F8 (**Pl. XV/1-2**).

Forma a fost produsă inițial de atelierele din centrul Galliei (Lezoux)[191]. În Dacia avem puține analogii precum vasul de la *Napoca*, decorat în tehnica barbotinei[192] și de la *Ampelum* decorat în aceeași metodă și glazurat[193]. O piesă nedecorată este semnalată la *Singidunum*, datată în prima jumătate a sec. al II-lea p.Chr.[194], astfel de cupe fiind produse la *Viminacium* cu firnis de culoare roșie[195].

La *Apulum* sunt cunoscute doar din cercetările recente din zona platoului Podei[196].

Firnisbecher

Se păstrează un fragment din zona inferioară a unei cupe decorate prin stropire cu barbotină amestecată cu nisip, tehnică dezvoltată de olarii italici la începutul sec. I. p.Chr[197] (**Pl. XV/3**).

Acest tip de cupe sunt produse masiv de atelierele din nordul Pannoniei Superior (*Vindobona*, *Carnuntum*), începând cu a doua jumătate a sec. I p.Chr. și până în primele decenii ale sec. al III-lea p.Chr[198], fiind cunoscute sub denumirea de *Firnisbecher*[199].

În Pannonia Inferior apar sub formă de importuri[200], dar sunt și manufacturate de către unele officine locale precum cele de la Mursa[201]. Nu putem preciza tipul de vas deoarece există o largă varietate de forme[202]. În Dacia, cupe ornamentate în aceeași manieră sunt documentate la Cristești, de factură locală, arse oxidant[203] și la *Apulum*, o piesă de foarte bună calitate, arsă reducător[204].

Cupe cu gât cilindric

Sunt vase de formă globulară cu umărul înalt și gât conic decorat cu incizii late orizontale (**Pl. XV/4-5**).

---

[191] Delage 2010c, p. 118, 121.
[192] Rusu-Bolindeț 2007, p. 332, pl. LXXV/398.
[193] Lipovan, Băluță 1995, p. 138-139, fig. 2/1; Glazed 2021, p. 49, nr. cat. 5 (datat la jumătatea sec. al II-lea p.Chr.).
[194] Nikolić-Đorđević 2000, p. 174, tip IX/44.
[195] Nikolić *et alii* 2023, p. 342, tip IX/56, datate în sec. al II-lea p.Chr.
[196] În curs de publicare.
[197] Ricci 1985, p. 319-320.
[198] Pavić 2007.
[199] Fényes 2004, p. 235-236.
[200] Brukner 1981, p. 180, Taf. 58/2.
[201] Šuljug, Filipović 2018, p. 654, pl. 4.
[202] Pavić 2007.
[203] Ceramic goods 2018, p. 96, nr. cat. 244.
[204] Cercetări în zona nordică a orașului Alba Iulia (în curs de publicare).

Se păstrează un fragment din buza și gâtul unui vas și umărul cu partea inferioară a gâtului aparținând altei piese decorate cu rotița pe diametrul maxim. Sunt confecționate din paste de tip F4 și F8. Reprezintă o formă relativ rară, de origine La Tène, produsă în nord-vestul Imperiului Roman, începând cu sec. I p.Chr[205] și preluată în Pannonia prin intermediul ceramicii renane[206] cu analogii la *Vindobona*[207].

Cupe Déch. 72

Cele mai numeroase sunt imitațiile după cupe de tip Déch. 72, prezente printr-un număr de 16 baze și 7 fragmente de pereți, majoritatea fiind recuperate de pe suprafața aferentă camerei 3 (**Pl. XV/6-8**). Sunt prelucrate din paste de tipul F4 și F8, două fragmente fiind arse oxidant (pastă de tip F1). Predomină diametrul buzei de 6 cm. Pereții cupelor sunt relativ groși pentru această categorie de vase. Sunt prezente și interpretări ale prototipului cu gura mai înaltă sub formă de pâlnie (**Pl. XV/9-10**) sau cu buza îngroșată (**Pl. XV/11-12**).

Sunt vase cu o frecvență mare la *Apulum* pe tot parcursul secolelor al II-lea și al III-lea p.Chr.[208] Alte analogii le găsim în Dacia la *Napoca*[209], Stupini – *Fânețele Archiudului*[210], Chinteni[211], *Alburnus Maior*,[212] Micăsasa[213], *Porolissum*[214], Slăveni și Cioroiu Nou[215].

Concluzii

Până în prezent, la *Apulum* au fost cercetate sau investigate arheometric (*officina* C), un număr de șapte ateliere sau zone destinate manufacturării ceramicii notate cu litere de la A la H[216] (**Pl. XVI**). Acest atelier-depozit și punct de vânzare situat pe marginea unui drum îl vom nota în continuare cu litera I. Din perspectivă cronologică poate fi încadrat la sfârșitul domniei lui Traian și perioada lui Hadrian. Ca repere pot fi luate în considerare cele două fragmente de *terra sigillata* produse la *Viminacium*, centru care își începe activitatea în jurul anului 120 p.Chr[217], la care se adaugă monedele de la Traian și Plotina.

---

[205] Deru 1996, p. 124-127.
[206] Berger-Pavić 2021, p. 61, tip Be 6a1.
[207] Berger-Pavić 2022, p. 122, Taf. 7/6A.
[208] Bolog 2017, p. 236, tip. C17; Ciaușescu 2009, pl. 29/60-62.
[209] Rusu-Bolindeț 2007, p. 211, pl. XLVII/221-223.
[210] Ceramic goods 2018, p. 37, nr. cat. 78.
[211] Ceramic goods 2018, p. 46, nr. cat. 104.
[212] Ceramic goods 2018, p. 59, nr. cat. 137-142.
[213] Ceramic goods 2018, p. 125-126, nr. cat. 328-333.
[214] Gudea 1989, pl. XLIX/7.
[215] Popilian 1976, p. 206, pl. LX/727-728.
[216] Anghel 2023.
[217] Bjelajac 1990, p. 145-147; 174.

Toate atelierele de ceramică urmează principiul amplasării industriilor poluante sau cu risc de incendiu *extra muros*, poziționarea lor indicând limitele unei așezări într-un anumit palier cronologic.

Acest atelier-depozit poate fi contemporan, prin caracteristicile ceramicii, cu *officina* H identificată în extremitatea estică a municipiului severian[218]. Nu cunoaștem datarea oficinei A cercetată de Adalbert Cserni la începutul secolului trecut, dar poziționarea ei în raport cu centrul așezării tinde să pledeze tot pentru o încadrare în prima jumătate sau mijlocul sec. al II-lea p.Chr. Pe același aliniament spre vest (Strada Dacilor nr. J și K) este semnalată și *officina* G ce a funcționat imediat după jumătatea sec. al II-lea p.Chr., dar ale cărei produse ceramice prezintă caracteristici diferite și marchează debutul unui stil propriu al olarilor de la *Apulum*.

Toate celelalte ateliere (oficinele B, C, D, E) încep să funcționeze după jumătatea secolului al II-lea p.Chr., unele dintre ele activând până la părăsirea provinciei precum oficinele D, situată în partea nordică a *municipium Septimium Apulense*, și F, amplasată la vest de strada Dacilor, la oarecare depărtare de edificiile construite în sec. al III-lea p.Chr.

Stilul tehnologic și formele produse în acest atelier au toate caracteristicile specifice ceramicii pannonice (PSW) rezumate, în special, prin predominarea firnisului negru (F4 și F5), decorul cu rotița și anumite categorii derivate din tipologia sigillatelor precum formele tip Drag. 27 cu înălțime mică și Drag. 33 cu pereții arcuiți. La acestea se adaugă ceramica de tradiție La Tène manufacturată în maniera sigillatelor, din care întâlnim castroanele bitronconice, bolurile și farfuriile calotiforme sau hemisferice. Totodată, sunt prezente forme ce nu se vor mai regăsi ulterior în repertoriul olarilor de la *Apulum*, cum ar fi bolurile Drag. 24/25, iar frecvența formelor Drag. 35 și Drag. 36 va scădea simțitor după jumătatea sec. al II-lea p.Chr. în favoarea farfuriilor derivate din tipul Drag. 51.

Prin urmare, putem considera că primii olari care s-au așezat la *Apulum* continuă să manufactureze ceramica în tehnicile pe care le-au deprins în zonele de origine, specificul fiind apropiat în special de formele manufacturate în zonele nordice ale Pannoniei, precum centrele de la *Carnuntum* și *Vindobona*.

Numărul mare de ștampile și semne de olar indică activitatea mai multor meșteri ce lucrează în paralel și își valorifică produsele prin intermediul acestui atelier-depozit. Același aspect este ilustrat și de prezența unor forme similare dimensional, dar cu particularități proprii conferite de îndemânarea fiecărui olar. Față de universul ceramicii pannonice unde ceramica cu pereții ornamentați prin ștampilare era foarte apreciată[219], modă ce va influența și producția unor centre

[218] Anghel *et alii* 2022a.
[219] Nagy 2014; Nagy 2017.

din Dacia[220], la *Apulum* această categorie este foarte puțin reprezentată. În acest caz *officina* I oferă cel mai mare număr de vase ștampilate, dar poziționarea acestora tinde să pledeze mai degrabă spre o marcă ornamentală folosită de un anumit olar.

Prezența tiparului pentru *terra sigillata* indică și o încercare a meșterilor de diversificare a producției și adaptarea ei la cerințele clientelei ce gravita în jurul castrului și a legiunii a XIII-a Gemina.

Trebuie remarcat că importurile ceramice tardo-padane[221] sau provenite din sudul Galliei[222] sunt prezențe relativ rare la *Apulum*, ca urmare a stabilirii lente a unor legături comerciale prin intermediul *negociatores cretarii*, în primii ani de după cucerire.

Raritatea vaselor prelucrate cu mâna ce țin de anumite obiceiuri culinare este rezultatul unei industrii casnice sau al micilor ateliere. De asemenea, ele indică anumite preferințe, sau statut al consumatorilor de la *Apulum* care se îndreaptă spre produsele de atelier, încă din primii ani de după înființarea centrelor urbane.

Această descoperire, remarcabilă prin cantitatea și diversitatea formelor, poate fi considerată punctul de pornire pentru realizarea unei baze de date tipologice pentru creionarea evoluției meșteșugului olăritului în aceste centre urbane, ca parte a unui sistem de încadrare cronologică.

ROMAN POTTERS FROM APULUM IN THE FIRST HALF OF THE SECOND CENTURY AD (PART I)

ABSTRACT

In 2025, research was carried out in the north-western area of the former *municipium/colonia Aurelia Apulensis* (Alba Iulia, 51, Dacilor St).

Two habitation levels were identified, dating from the first half of the 2nd century (end of Trajan's rule, period of Hadrian), respectively the end of the 2nd century and 3rd century.

A torched wooden construction belonging to a workshop-warehouse for ceramic items was identified in the early level, and nearby it a pit that contained rejected vessels. A great quantity of ceramics was retrieved including vessels from all categories specific to Roman kitchens, next to moulds for earthen lamps and Samian ware.

[220] Napoca (Rusu-Bolindeț 2007, p. 230-280); Porolissum (Filip 2008); Cristești (Man 2011, p. 73-88).
[221] Rusu-Bolindeț 2004.
[222] Isac *et alii* 1979, p. 230.

In this first part of the study, it is presented tableware (*vasa escaria*) that subsumes under the typology of Pannonian pottery (PSW) black glossed, wheel ornamentation and specific forms.

The first potters that settled down in Apulum continue to manufacture ceramics in the techniques that they had learnt in the origin areas, the specific being especially close to the shapes manufactured in the northern areas of Pannonia such as centres from *Carnuntum* and *Vindobona*.

Discoveries allow identification of the features of incipient ceramic output in Apulum and may be considered the starting point for making a typological data base to sketch the beginning of the development of the craft of pottery in this urban centre.

LIST OF ILLUSTRATIONS:

Pl. I. Location of archaeological research.
Pl. II. 1-5. Chambers of the edifice from the 2nd phase; Feature 7 pit with rejected pottery from the first phase; feature 4, feature 5, feature 6, feature 8, feature 9 pits and other interventions made after burning down the wooden construction.
Pl. III. 1. Mould for earthen lamps; 2. Mould for Samian ware; 3-5. Hand modelled pottery and comb decorated; 6-7. Samian ware with ornamental relief; 8-10. Glazed pottery.
Pl. IV. 1. Bowls Drag. 37 shape from the pit with rejected material.
Pl. V. 1. Bowls Drag. 37 shape from the pit with rejected material (2, 4, 6), from the surface of the workshop and neighbouring areas (1, 3, 5, 7-9).
Pl. VI. Bowls Drag. 44 shape.
Pl. VII. Bowls Drag. 44 shape.
Pl. VIII. Fragments of bowls with stamps and master marks.
Pl. IX. 1-4. Bowls Drag. 37/30 shape; 5-7. Bowls decorated in the Barbotine technique; 8-9. Bitronconic bowls; 10-12. Bowls Drag. 24/25 shape; 13-16. Bowls Drag. 33 shape.
Pl. X. 1-7. Bowls and plates cap shaped; 10-13. Hemispherical bowls; 14-16. Mortaria (Ritterling 12).
Pl. XI. 1-3. Mortaria (Curle 11); 5-7. Drag. 36 plates/ bowls; 8-9. Drag. 35 bowls; 10-13. Plates: variant 1 (Drag. 36/51).
Pl. XII. Plates: 1-4. Variant 2 (Drag. 51); 5-9. Variant 3 (Drag. 51); 10. Variant 5 (Curle 23).
Pl. XIII. Plates: 7-8. Variant 4 (Drag. 51/42); 4-7. Fragments of stamped plates.
Pl. XIV. 1-17. Fragments of plates with incised potter marks and different types of stamps;
18-19. Plate and Drag. 27 bowl type.
Pl. XV. Pottery with thin walls. 1-2. Bet. 103 cups; 3. Firnisbecher; 4-5. Cups with cylindrical neck; 6-12. Déch. 72 cups.
Pl. XVI. Potter workshops in *Apulum*.

Bibliografie:

Adler-Wölfl 2004 – K. Adler-Wölfl, *Pannonische Glanztonware aus dem Auxiliarkastell von Carnuntum. Ausgrabungen der Jahre 1977–1988*, Viena, 2004.

Adler-Wölfl *et alii* 2010 – K. Adler-Wölfl, R. Chinelli, M. Mosser, R. Wedenig, „Keramik", în: M. Mosser (ed.), *Die römischen Kasernen im Legionslager Vindobona. Die Ausgrabungen am Judenplatz in Wien in den Jahren 1995-1998*, Band I, 2010, p. 267-509.

Anghel 2011 – D. Anghel, „Metode de completare a lacunelor și refacere a formei aplicate la restaurarea unor vase de tip terra sigillata", *Apulum*, XLVIII, 2011, p. 289-301.

Anghel 2023 – D. G. Anghel, „Olăritul la Apulum - ateliere, inventar tehnologic și produsele ceramice specifice/Pottery at Apulum – Workshops, Technological Inventory and Specific Ceramics Products", *Apulum*, LX/1, 2023. p. 194-234.

Anghel *et alii* 2021a – D. Anghel, F. Ciulavu, G. Bounegru, „Noi date privind activitatea atelierelor de olari de la Apulum", *Apulum*, LVIII/1, 2021, p. 122-163.

Anghel *et alii* 2021b – D. G. Anghel, C. Tănăselia, O. T. Boer, „Contribuții cu privire la identificarea metodelor de ardere a ceramicii glazurate romane", *Acta Musei Porolissensis*, 43, 2021, p. 243-260.

Anghel *et alii* 2022a – D. Anghel, C. Florescu, R. Ota, „Cercetări arheologice în Canabae/Municipium Septimium Apulense, Sectorul estic", *Apulum*, LIX/1, 2022, p. 129-212.

Anghel *et alii* 2022b – D. G. Anghel, J.-G. Nagy, G. Balteș, „Noi date despre producția de ceramică cu glazură plombiferă de la Apulum", *Terra Sebus*, 14, II, 2022, p. 81-111.

Anghel, Oargă 2025 – D. Anghel, O. Oargă, „Un tipar pentru opaițe și un nou atelier de olar descoperit la Apulum", *Acta Musei Porolissensis*, XLVII, 2025, p. 219-238.

Anghel *et alii* 2026 – D. G. Anghel, S.-T. Socaciu, S. I. Cociș, The glazed earthenware of Sutor/Optatiana, în *Journal of Ancient History and Archaeology*, 13.1, 2026, p. 95-112.

Ardeț 2006 – A. Ardeț, *Amforele din Dacia Romană*, Timișoara, 2006.

Ardeț 2009 – A. Ardeț, *Tibiscum. Ceramica romană descoperită la Iaz "Traianu"*, Cluj-Napoca, 2009.

Atlas 2018 – V. Rusu-Bolindeț, C.-A. Roman, M. Gui, I.-A. Iliescu, F.-O. Botiș, S. Musteață, D. Petruț (eds.), *Atlas of roman pottery workshops from the Provinces Dacia and Lower Moesia/Scythia Minor (1st-7st Centuries AD) (I)*, în Bibliotheca Musei Napocensis, L, Cluj-Napoca, 2018.

Baumann 2009 – V. H. Baumann, „Producerea ceramicii locale la Gurile Dunării în secolele I-IV p. Chr.", *Peuce*, SN, VII, 2009, p. 193-216.

Bâltâc 2018 – A. Bâltâc, „The pottery workshops from Șibot –În Obreje (Alba County)", în: *Atlas*, 2018, p. 131-142.

Bâltâc *et alii* 2019 – A. Bâltâc, A. Streinu, A. Dolea, „The pottery kilns at Șibot-În Obreje (Alba County)", *Acta Musei Porolissensis*, XLI, 2019, p. 93-112.

Beltrán Lloris 1990 – M. Beltrán Lloris, *Guia de la cerámica romana*, Zaragoza, 1990.

Benea 2004 – D. Benea, „Ceramica glazurată de la Tibiscum", *Apulum*, XLI, 2004, p. 203-217.

Berger-Pavić 2021 – I. Berger-Pavić, „Glanztonwaren", în: M. Müller, D. Gabler, I. Berger-Pavić, E. Eleftheriadou, U. Eisenmenger, S. Sakl-Oberthaler, R. Wedenig, R. Sauer, R. Chinelli (eds.), *Ein Wohn-, Handwerks- und Verkaufsbereich in der römischen Zivilsiedlung von Vindobona. Die Keramik der Ausgrabungen in Wien* 3, Rennweg 44, Wien, 2021 p. 49-118.

Berger-Pavić 2022 – I. Berger-Pavić, „Pannonische Glanztonware im Nordwesten Pannoniens – Carnuntum und Vindobona, mit einer Auswertung der Ware in der Provinz und im Allgemeinen", în: A. Raickovic Savic, I. Ožanić Roguljić (eds.), *Roads and Rivers, pots and potters in Pannonia. Interactions, analogies and differences* (Zbornik Instituta za Arheologiju / Serta Instituti Archaeologici 17), Zagreb, 2022, p. 113-157.

Bjelajac 1990 – L. Bjelajac, *Terra sigillata u gornjos meziji*, Belgrad, 1990.

Bocan, Neagu 2018 – I. Bocan, C.-M. Neagu, „The pottery at Alburnus Maior", în: *Atlas*, 2018, p. 91-111.

Bolog 2017 – A. C. Bolog, *Necropola romană de la Apulum, Dealul Furcilor-„Podei" (campaniile 2008-2012)*, Bibliotheca Musei Apulensis, XXVII, 2017.

Bónis 1942 – E. Bónis, *Die kaiserzeitliche Keramik von Pannonien (ausser den Sigillaten). Die Materialen der fruhen Kaiserzeit*, Dissertationes Pannonicae, II 20, Budapest, 1942.

Bounegru 2017 – G. V. Bounegru, *The northern necropolis of Apulum „Ambulance Station" 1981-1985*, Cluj-Napoca, 2017.

Brukner 1981 – O. Brukner, *Rimska Keramika u Jugoslovenskom delu provincije DonjePanonije*, Beograd, 1981.

Castella, Meylan-Krause 1994 – D. Castella, M.-F. Meylan-Krause, „La céramique gallo-romaine d´Avenches et de sa région. Esquisse d´une typologie", *Bulletin de l´Association Pro Aventico, Avenches*, 36, 1994, p. 5-126.

Cătinaș 1980 – A. Cătinaș, „Ceramica romană de la Potaissa- str. Cheii", *Potaissa*, II, 1980, p. 81-114.

Ciaușescu 2004 – M. Ciaușescu, „Early pottery production in Apulum (Partoș)- An overview on recent research", *Acta Rei Cretariae Romanae Fautores*, XXXIX, 2004, p. 321-329

Ciaușescu 2009 – M. Ciaușescu, „Ceramica romană", în: D. Marcu-Istrate (ed.), *Catedrala Romano-Catolică „Sfântul Mihail" și palatul Episcopal din Alba Iulia, Cercetări arheologice (2000-2002)*, Alba Iulia, 2008, p. 55-60, 283-286.

Ceramic Goods 2018 – V. Rusu-Bolindeț, F.-O. Botiș (ed.), *The supply of ceramic goods in Dacia and Lower Moesia: Imports and local developments*, Catalog de expoziție, Cluj-Napoca, 2018.

Davidović 2022 – J. Davidović, „Pannonian slipped ware in Sirmium", în A. Raičković Savić, I. Ožanić Roguljić, *Roads and Rivers, pots and potters in Pannonia. Interactions, analogies and differences* (Zbornik Instituta za Arheologiju / Serta Instituti Archaeologici 17) , Zagreb, 2022, p. 183-197.

Delage 2010a – R. Delage, „La sigillée de Rheinzabern", în: R. Brulet, F. Vilvorder, R. Delage, D. Laduron (eds.), *La céramique romaine en Gaule du Nord.*

Dictionnaire des céramigues. La vaiselle à large diffusion, Brepols, 2010, p. 173-191.

Delage 2010b – R. Delage, „La sigillée de La Graufesenque", în: R. Brulet, F. Vilvorder, R. Delage, D. Laduron (eds.), *La céramique romaine en Gaule du Nord. Dictionnaire des céramigues. La vaiselle à large diffusion*, Brepols, 2010, p. 60-80.

Delage 2010c – R. Dealge, „La sigillée de Lezoux", în: R. Brulet, F. Vilvorder, R. Delage, D. Laduron (eds.), *La céramique romaine en Gaule du Nord. Dictionnaire des céramigues. La vaiselle à large diffusion*, Brepols, 2010, p. 93-125.

Deru 1996 – X. Deru, *La céramique belge dans le nord de la Gaule. Caractérisation, chronologie, phénomènes culturels et économiques*, Publications d'histoire de l'art et d'archéologie de l'Université Catholique de Louvain 89, Louvain-La-Neuve, 1996.

Diaconescu, Rusu-Bolindeț 2004 – Al. Diaconescu, V. Rusu-Bolindeț, *La vaisselle céramique de Ulpia Traiana Sarmizegetusa*, manuscris, p. 1-60.

Egri 2004 – M. Egri, „Convivio celebrantur amici. Notes on some ceramic assemblages with a funerary character", în: L. Ruscu, C. Ciongradi, R. Ardevan, C. Roman, C. Găzdac (eds.), *Orbis Antiqvvs. Studia in honorem Ioannis Pisonis*, Bibliotheca Musei Napocensis, XXI, 2004, p. 501-508.

Ertel *et alii* 1999 – C. Ertel, V. Gasner, S. Jilek, H. Stigliz, *Untersucungen zu den gräberfeldern in Carnuntum*, Band I, Der Archäologische befund, Die Römische limes in Österreich, 40, 1999.

Ettlinger *et alii* 1990 – E. Ettlinger, B. Hedinger, B. Hoffmann, P. M. Kenrick, G. Pucci, K. Roth-Rubi, G. Schneider, S. Von Schnurbein, C. M. Wells, S. Zabehlicky-Scheffenegger, 1990, *Conspectus Formarum Terrae Sigillatae Italico Modo Confectae*, Bonn: Rudolf Habelt.

Fényes 2004 – G. Fényes, „Die Auswertung der Keramikfunde der Ausgrabung 1992–1996 in Brigetio (Komárom/Szőny-Vásártér)", în: M. Šašel Kos, P. Scherrer (eds.), *The Autonomous Towns of Noricum and Pannonia*, Ljubljana, 2004, p. 231-252.

Filip 2008 – C. C. Filip, „Ceramica ștampilată de la Porolissum", în: *Porolissum. Un complex arheologic daco-roman la marginea de nord a Imperiului Roman*, V, Cluj-Napoca, 2008.

Gabler 1975 – D. Gabler, „Der einfluss: der südgallische sigillaten auf die Pannonischen töpfereien", *Arheološki Vestnik*, 26, 1975, p. 148-157.

Glazed 2021 – D. Anghel, A. Timofan, G. Bounegru, C. Tănăselia, V. Rusu-Bolindeț, I. Lascu, D. Dana, *The, Roman Lead-Glazed Ceramics from the Collection of the National Museum of the Unification Alba Iulia*, Cluj-Napoca, 2021.

Gregl 2007 – Z. Gregl, „Rimskodobna nekropol Gornja Vas na Žumberku", *Vjesnik Arheološkog muzeja u Zagrebu*, 40, 2007, p. 221-332.

Gudea 1989 – N. Gudea, *Porolissum, Un complex arheologic daco-roman la marginea de nord a Imperiului Roman*, I., *Acta Musei Porolissensis*, 13, 1989.

Hanut 2010 – F. Hanut, „La sigillée italique", în: R. Brulet, F. Vilvorder, R. Delage, D. Laduron (eds.), *La céramique romaine en Gaule de Nord. Dictionnaire des céramigues. La vaiselle à large diffusion*, Brepols, 2010, p. 37-45.

Hinker, Dolea 2020 – C. Hinker, A. Dolea, „Roman provincial pottery and costume accessories from Noricum, Pannonia and Dacia- Indicators of labour migration?", *Instrumentum*, 51, 2020, p. 22-27.

Isac *et alii* 1979 – D. Isac, M. Rusu, C. L. Băluță, „Descoperiri de terra sigillata la Apulum", *Apulum*, XVII, 1979, p. 225-262.

Isings 1957 – C. Isings, *Roman Glass from Dated Finds*, Groningen, Djakarta, 1957.

Istenić 1999 – J. Istenić, *Poetovio, zahodna grobišca I / Poetovio, the Western Cemeteries I*, Katalogi in monografije, 32, Ljubljana, 1999.

Istenić 2000 – J. Istenić, *Poetovio, Zahodna Grobišča*, *II, grobne celote iz Deželnega muzeja Joanneuma v Gradcu*, Ljubliana, 2000.

Ivanov 2019 – S. Ivanov, „Typology and chronology of red-slip ware from the Roman ceramics centre near Karavelovo village, Shumen region, North Bulgaria", *Supplementa*, 7, 2019, p. 267-284.

Ivanov 2022 – S. D. Ivanov, „Typology and Chronology of Red Slip Ware from the Production Complexes between the Danube and the Balkan Mountain Range (2nd – 3rd c. AD)", *Archaeologia Bulgarica*, Supplement, 3, Sofia, 2022.

Kondić 1995 – Ј. Кондић, „Касноантичко и рановизантијско сребрно посуђе из Србије / Late Roman and Early Byzantine Silverware from Serbia", în: I. Popović, T. Cvjetićanin, B. Borić-Brešković (eds.), *Радионице и ковнице сребра / Silver Workshops and Mints*, Нови Сад – Београд, 1995, p. 181-187.

Јепена 1994 – Ј. Кондић, „Касноатико и раноьизонтијсс, Ксреьрно посуђе иэ Србије", în: *Silver workshops and Mints*, Monographs Series, 9, Belgrad, 1994, p. 184-187.

Lăzărescu, Sidó 2018 – V. A. Lăzărescu, K. Sidó, „The ceramic production centre from Porolissum", în: *Atlas*, 2018, p. 312-353.

Leleković 2018 – T. Leleković, „How were Imitations of Samian Formed?", *Internet Archaeology*, 50, 2018. https://doi. org/10.11141/ia.50.18.

Leleković 2022 – T. Leleković, „Pannonian slipped ware from Mursa: View of current level of research", în: A. Raickovic Savic, I. Ožanić Roguljić (eds.), *Roads and Rivers, pots and potters in Pannonia. Interactions, analogies and differences* (Zbornik Instituta za Arheologiju / Serta Instituti Archaeologici 17) , Zagreb, 2022, p. 75-98.

Lipovan 1990 – I. T. Lipovan, „Cu privire la ceramica cu glazură plombiferă din Ampelum", *Studii și Cercetări de Istorie Veche și Arheologie*, 41, 1990, 3-4, p. 273-292.

Lipovan 1992 – I. T. Lipovan, „Fructierele și mortaria de la Ampelum", *SCIVA*, 43, 1992, 2, p. 179–199.

Lipovan, Băluță 1995 – I. T. Lipovan, C. L. Băluță, „La céramique à glaçure plombifère d'Ampelum (Dacia)", *Acta Rei Cretariae Romanae Fautores*, XXXIV, 1995, p. 137-146.

Man 2011 – N. Man, *Așezarea romană de la Cristești*, Cluj-Napoca, 2011.

Maróti 1991 – É. Maróti, „A római kori pecsételt kerámia és a Resatus-kérdés”, *Studia Comitatensia*, 21, 1991, p. 365-427.

Miletić Čakširan 2022 – I. Miletić Čakširan, „Pannonian Slipped Ware from Sisak”, în: A. Raičković Savić, I. Ožanić Roguljić (eds.), *Roads and Rivers, Pots and Potters in Pannonia. Interactions, Analogies and Differences*, (Zbornik Instituta za Arheologiju / Serta Instituti Archaeologici 17), Zagreb, 2022, p. 57-66.

Mitrofan 1993 – I. Mitrofan, *Așezarea romană de la Micăsasa*, Cluj-Napoca, 1993.

Nagy 2014 – A. Nagy, Forgoing samian ware in the Pannonian way: The case of stamped pottery, *Acta Rei Cretariae Romanae Fautores*, 43, 2014, p. 119-127

Nagy 2017 – A. Nagy, „Resatus and the stamped pottery”, *Aquincum Studies*, 1, Budapesta, 2017.

Negru 1997 – M. Negru, „An Introduction on native hand made pottery from Roman Dacia”, *Acta Rei Cretariae Romanae Fautores*, XXXV, 1997, p. 97-105.

Negru 2022 – M. Negru, „Ceramica semifină”, în: M. Negru, Ș.-E. Gamureac, P. Gherghe, L. Amon, C. E. Ștefan, V. Petac, S. Ene (eds.), *Romula, Seria rapoarte arheologice II*, Cluj-Napoca, 2022, p. 78-110.

Nikolić-Đorđević 2000 – S. Nikolić-Đorđević, „Antička Keramika Singidunuma. Oblici Posuda”, în: M. Popović (ed.), *Singidunum*, 2, Beograd, 2000, p. 11-244.

Nikolić, Raičković 2008 – S. Nikolić, A. Raičković, „Prosopomorphic Vessels from Moesia Superior”, *Starinar*, LVIII, 2008, p. 135-153.

Nikolić *et alii* 2023 – S. Nikolić, A. Raičković Savić, A. Mitić, *Roman pottery from Viminacium*, Belgrad, 2023.

Ožanić Roguljić 2016 – I. Ožanić Roguljić, *Tipologija rimske keramike iz Vinkovaca*, Monographs of the Institute of Archaeology, 10, Zagreb, 2016.

Ožanić Roguljić, Jelinčić Vučković 2022 – I. Ožanić Roguljić, K. Jelinčić Vučković, „Introduction to Pannonian slipped ware in Croatia”, în: A. Raickovic Savic, I. Ožanić Roguljić (eds.), *Roads and Rivers, pots and potters in Pannonia. Interactions, analogies and differences* (Zbornik Instituta za Arheologiju / Serta Instituti Archaeologici 17), Zagreb, 2022, p. 31-41.

Pavić 2007 – I. Pavić, „Feinware: Becher und Faltenbecher des 2. und 3. Jahrhunderts, in Wien 1, Michaelerplatz. Grabungen 1990/1991”, *Fundort Wien*, 10, 2007, p. 134-193.

Plesničar-Gec 1963 – L. Plesničar-Gec, *Starokrščanski center v Emoni*, Ljubliana, 1963.

Protase *et alii* 1997 – D. Protase, C. Gaiu, G. Marinescu, „Castrul roman de la Ilișua”, *Revista Bistriței*, X-XI, 1997, p. 27-110.

Popilian 1976 – Gh. Popilian, *Ceramica romană din Oltenia*, București, 1976.

Popilian 1997 – Gh. Popilian, „Les centres de production céramique d’Oltenie”, în: D. Benea (ed.), *Études sur la céramique romaine et daco-romaine de la Dacie et de la Mésie inférieure*, Timişoara, 1997, p. 7-20.

Popa 2011 – D. Popa, „Un atelier ceramic în așezarea romană rurală de la Ocna Sibiului (punctul „Fața Vacilor - La Făgădău”)”, *Studia Universitas Cibiniensis. Series Historica*, 8, 2011, p. 33-40.

Purece, Ungureanu 2018 – S. I. Purece, A. Ungureanu, „Considerații generale privind prezența ceramicii norico-panonice și producerea acesteia în așezarea romană de la Ocna Sibiului-„Fața Vacilor-La Făgădău””, *Transilvania*, 1, 2018, p. 35-40.

Ricci 1985 – A. Ricci, *Ceramica a pareti sottili.* în *Enciclopedia dell'Arte Antica classica e orientale. Atlante delle forme ceramiche. II. Ceramica fine romana nel bacino mediterraneo (tardo ellenismo e primo impero)*, G. Pugliese-Carratelli, (ed.) Enciclopedia dell'arte antica classica e oriental, Roma, 1985, p. 231– 256, pl. LXXVIII–CIXV.

Romula 2022 – *Romula, Expoziția, Rezultatele cercetărilor arheologice din perioada 2013-2018*, Slatina, 2022.

Rusu-Bolindeț 2004 – V. Rusu-Bolindeț, Tardo-italica Terra Sigillata from Roman Dacia, în: L. Ruscu, C. Ciongradi, R. Ardevan, C. Roman, C. Găzdac (eds.), *Orbis antiquus. Studia in honorem Ioannis Pisonis*, *BMN*, XXI, 2004, p. 412-434.

Rusu-Bolindeț 2007 – V. Rusu-Bolindeț, *Ceramica romană de la Napoca. Contribuții la studiul ceramicii din Dacia romană*, Bibliotheca Musei Napocensis, 25, Cluj-Napoca, 2007.

Rusu-Bolindeț 2014 – V. Rusu-Bolindeț, „Pottery in funerary contexts – some aspects of conviviality in Roman Dacia", *Studia Universitatis "Babeş-Bolyai". Historia*, 59, 1, December 2014, p. 239-284.

Rusu-Bolindeț 2016 – V. Rusu-Bolindeț, „Supply and Consumption of Terra Sigillata in Roman Dacia during the Severian Dynasty", în: A. Panaite, R. Cîrjan, C. Căpiță (eds.), *Moesica et Christiana, Studies in honour of Professor Alexandru Barnea*, Brăila, 2016, p. 379-409.

Schindler Kaudelka 2022 – E. Schindler Kaudelka, „Pannonische Glanztonware. A Special case in Central Europe or just a general pattern in Roman Pottery?", în: A. Raičković Savić, I. Ožanić Roguljić, *Roads and Rivers, pots and potters in Pannonia. Interactions, analogies and differences* (Zbornik Instituta za Arheologiju / Serta Instituti Archaeologici 17), Zagreb, 2022, p. 5-30.

Sultov 1985 – B. Sultov, „Ceramic Production on the Territory of Nicopolis ad Istrum (IInd –IVth Century)", *Terra Antiqua Balcanica*, I, Sofia, 1985.

Šuljug, Filipović 2018 – M. Šuljug, S. Filipović, „Pannonian Production of Thin-Walled Pottery from Mursa, Campus 2001-2015", *Acta Rei Cretariae Romanae Fautores*, 45, 2018, p. 653-657.

Tassinari 1993 – S. Tassinari, *Il vasellame bronzeo di Pompei*, Roma, 1993.

Tyers 1996 – P. A. Tyers, *Roman pottery in Britain*, Londra, 1996.

Vámos 2012 – P. Vámos, „Some remarks on military pottery in Aquincum", *Acta Archaeologica Academiae Scientiarum Hungaricae*, 63, 2012, p. 395-406.

Žerjal *et alii* 2021 – T. Žerjal, J. Horvat, M. Janežič, „Ceramic Contexts from the Territory of Present-day Slovenia", în: P. Visentini, T. Cividini, E. Schindler Kaudelka, P. Ventura (eds.), *L'archeologia di un territorio attraverso la ceramica: Abitati, produzioni, scambi e commerci nel Friuli romano*, Udine, 2021, p. 123-146.





Pl. I Amplasarea cercetării arheologice.

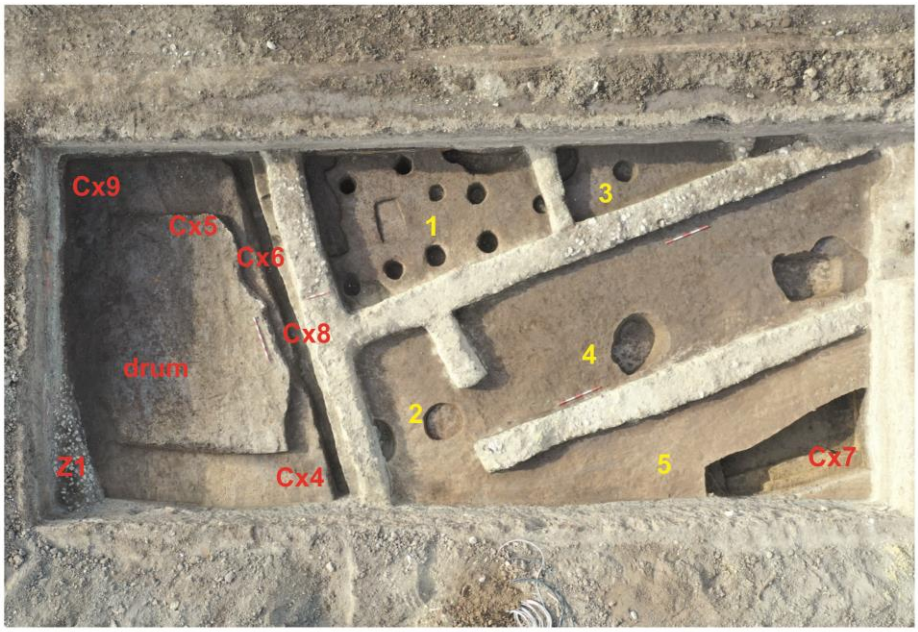



Pl. II. 1-5. Camerele edificiului din faza a II-a; Cx7 groapă cu ceramică rebutată din prima fază; Cx4, Cx5, Cx6, Cx8, Cx9 gropi și alte intervenții realizate după incendierea construcției din lemn.

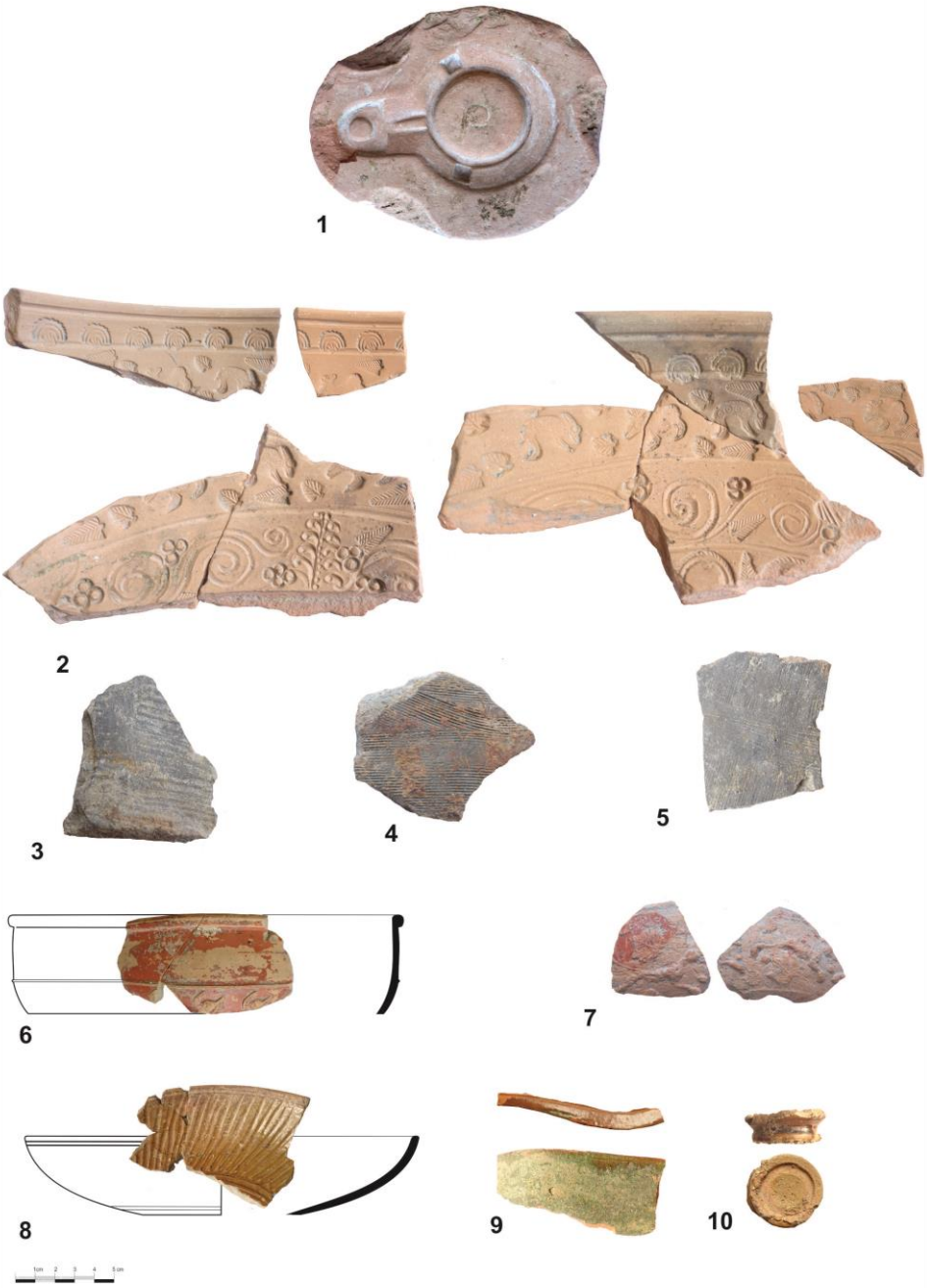

Pl. III. 1. Tipar pentru opaițe; 2. Tipar pentru terra sigillata; 3-5. Ceramică modelată cu mâna sau la roată înceată decorată cu pieptenele; 6-7. Terra sigillata cu decor în relief; 8-10. Ceramică glazurată.



Pl. IV. Castroane de forma Drag. 37 provenite din groapa cu rebuturi.

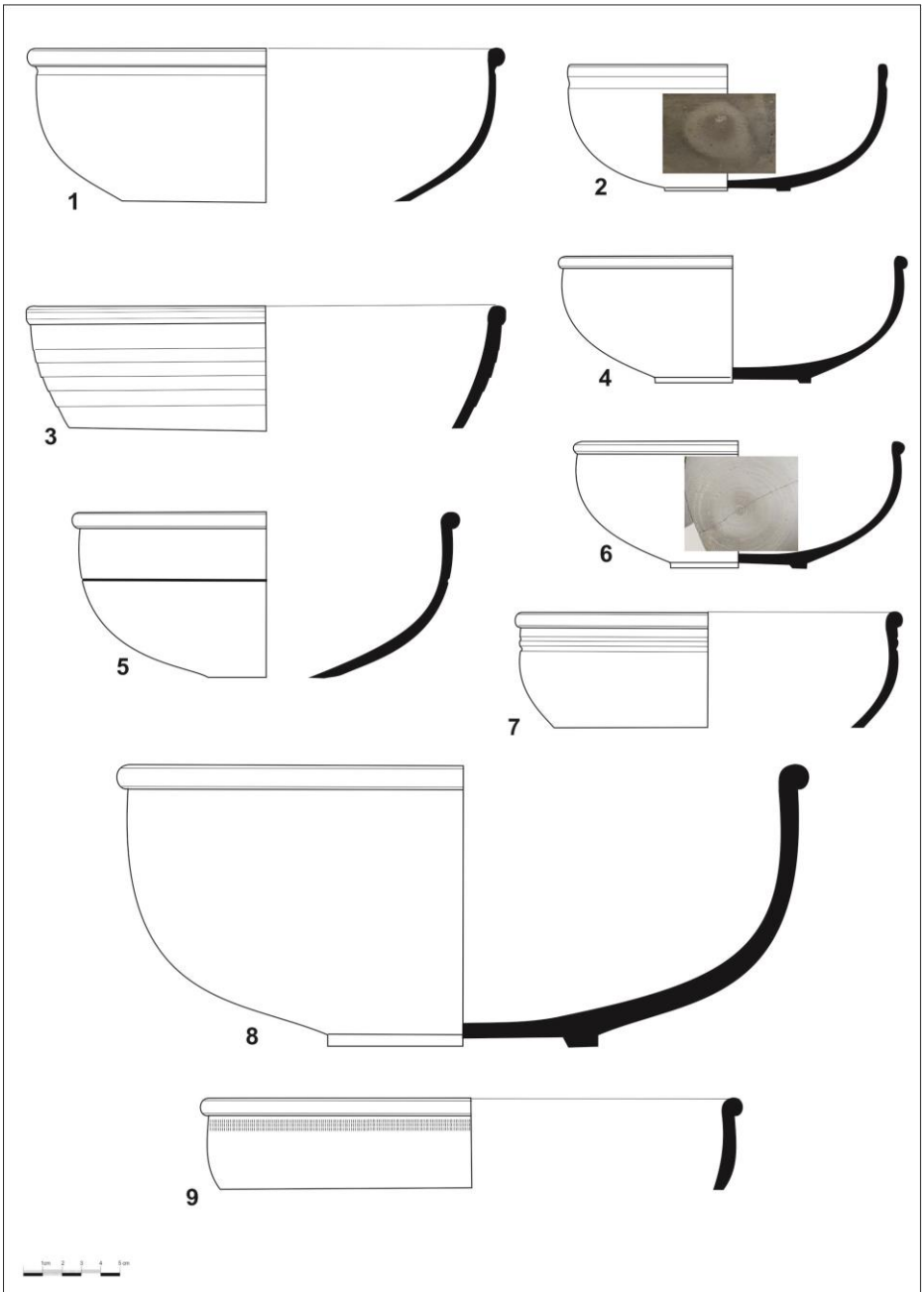

Pl. V. Castroane de forma Drag. 37 provenite din groapa cu rebuturi (2, 4, 6), de pe suprafața atelierului și zonele adiacente (1, 3, 5, 7-9).

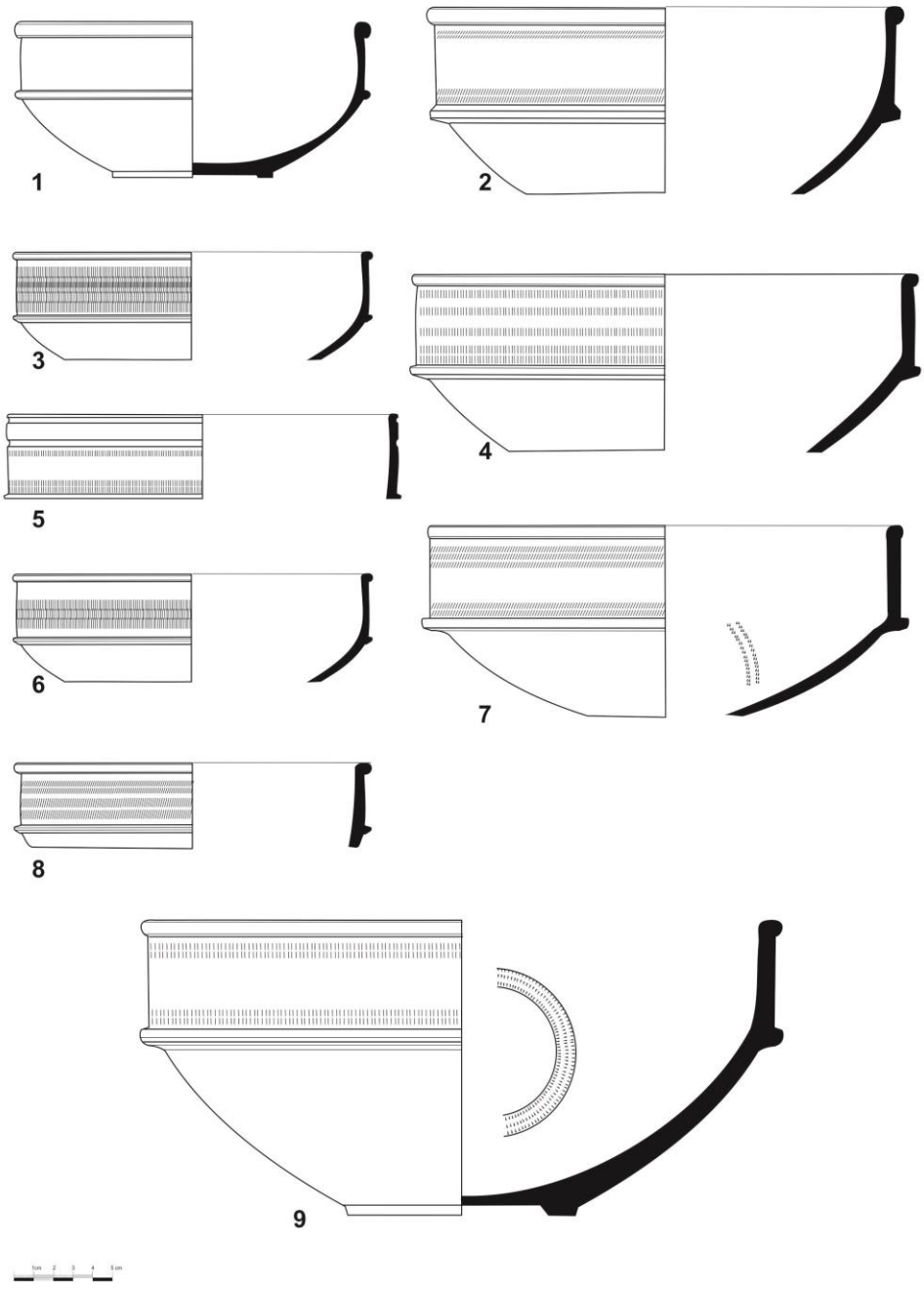

Pl. VI. Castroane de forma Drag. 44.

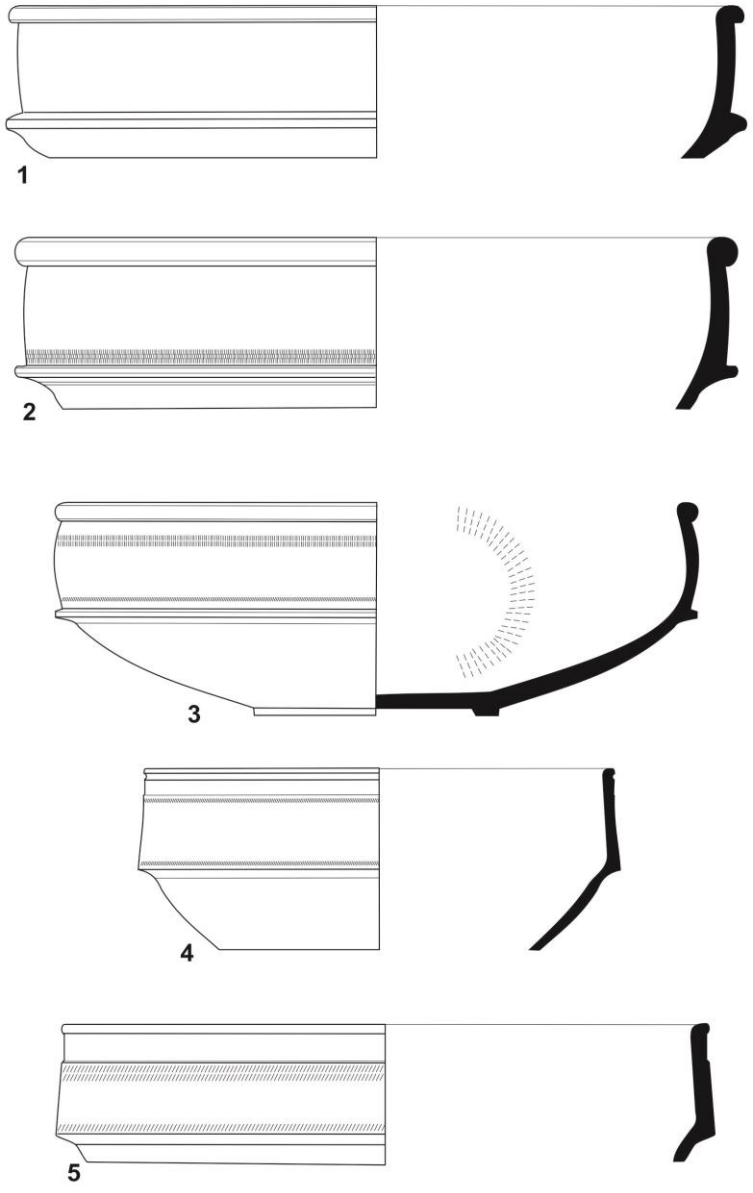

Pl. VII. Castroane de forma Drag. 44.

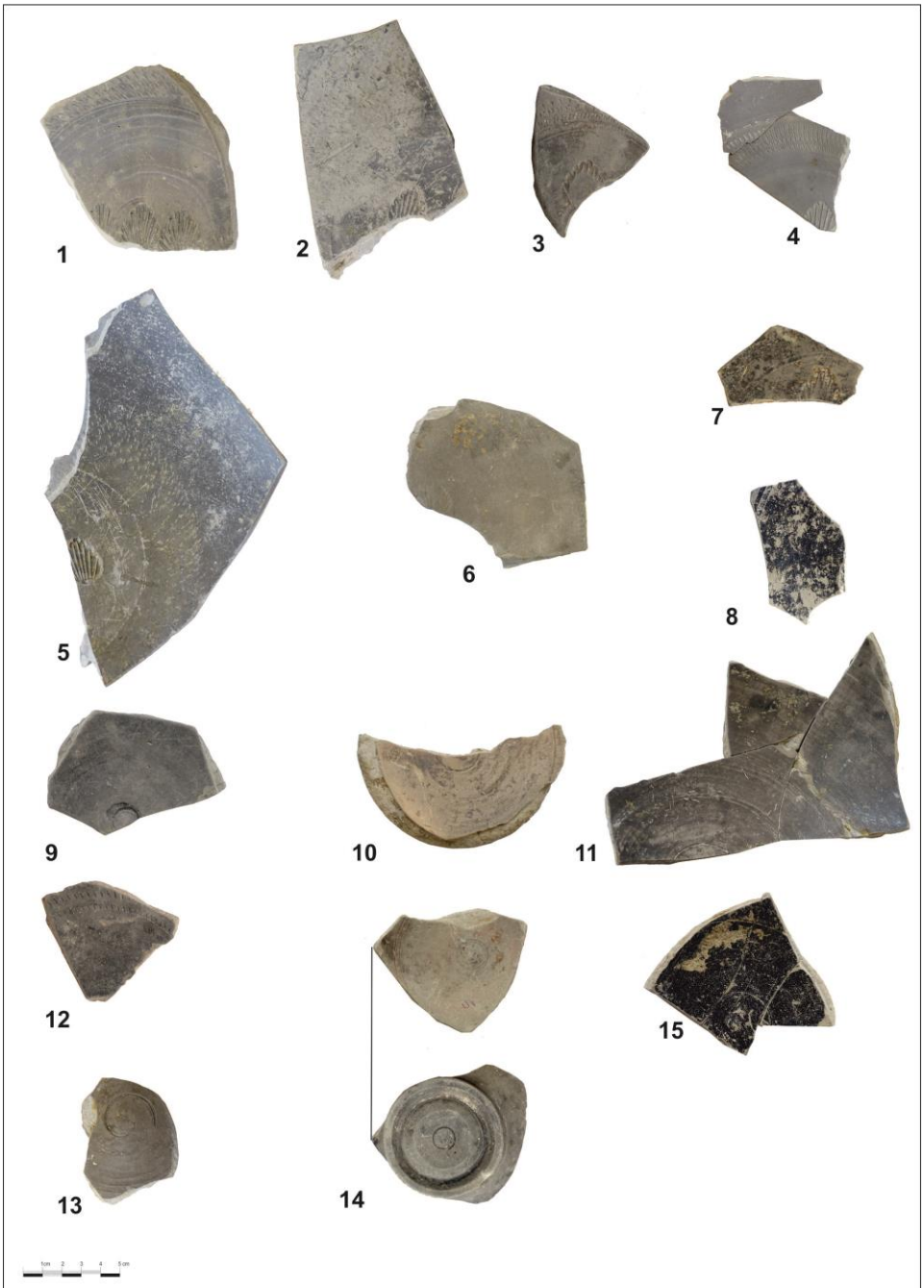

Pl. VIII. Fragmente de castroane cu ștampile și semne de meșter.

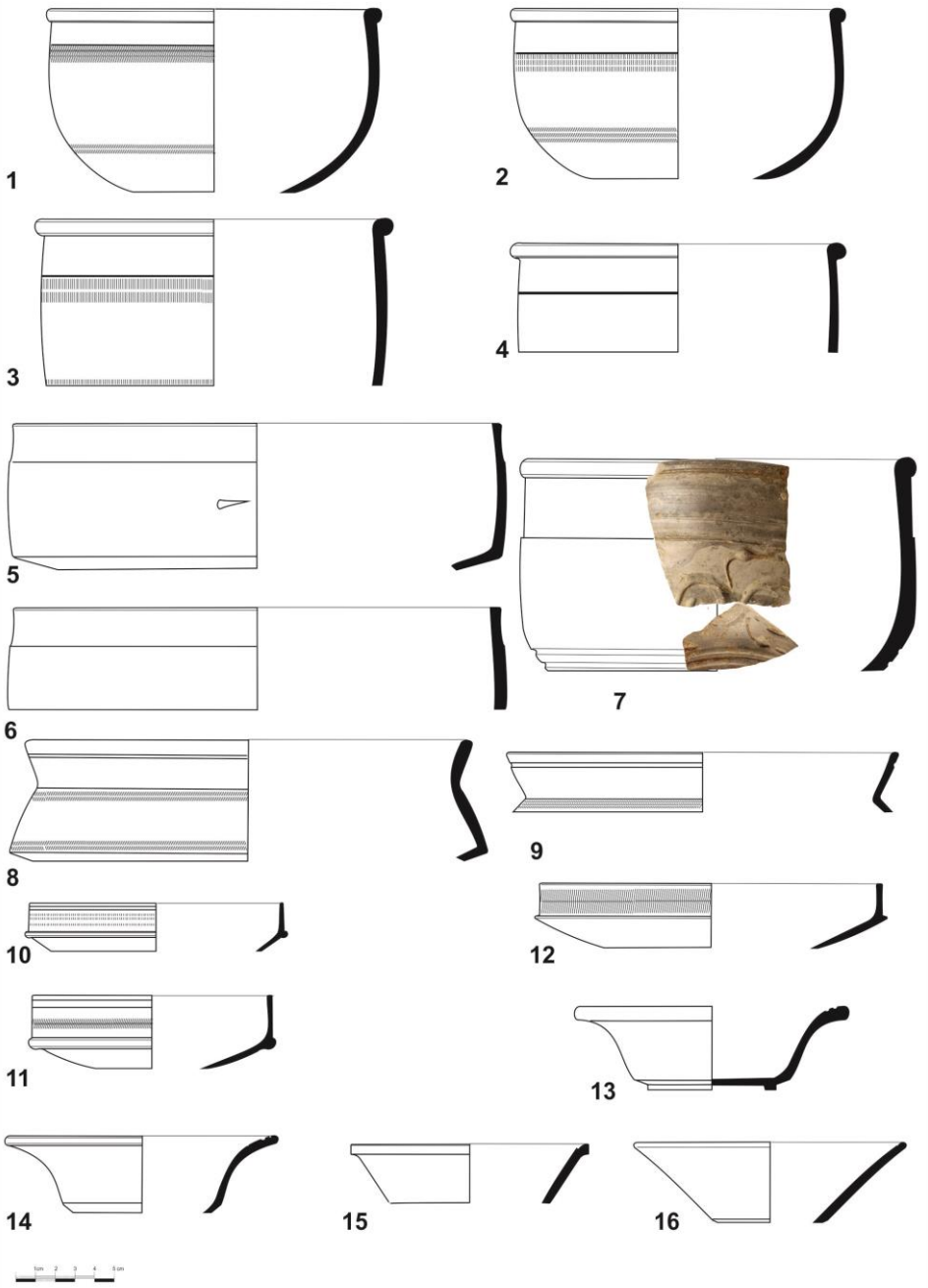

Pl. IX. 1-4.Castroane de forma Drag. 37/30; 5-7. Castroane decorate în tehnica barbotinei; 7. 8-9. Castroane bitronconice; 10-12. Boluri de forma Drag. 24/25; 13-16. Boluri de forma Drag. 33.

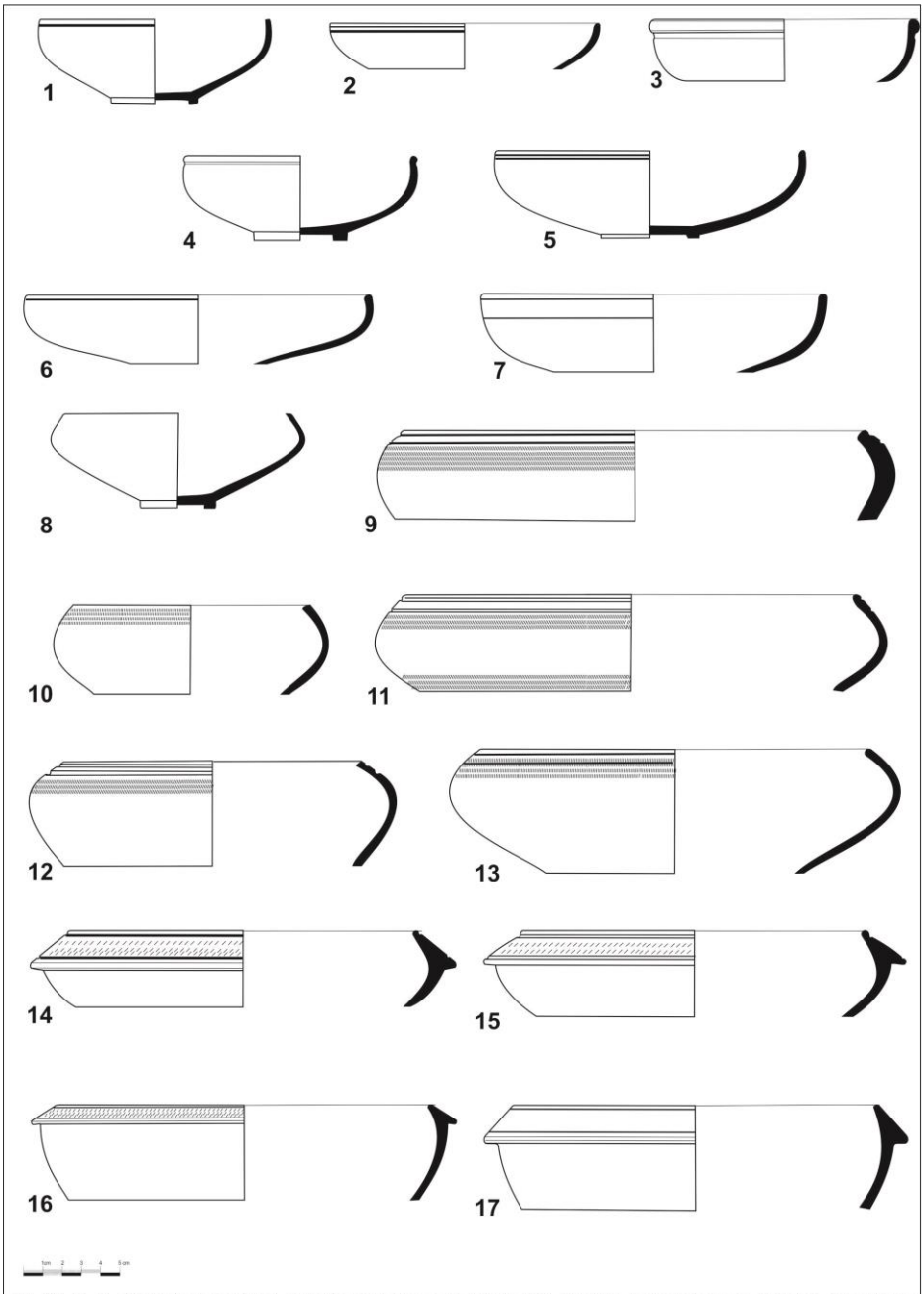

Pl. X. 1-8. Boluri și farfurii sub formă de calotă; 9-13. Boluri hemisferice; 14-16. Mortaria (Ritterling 12).

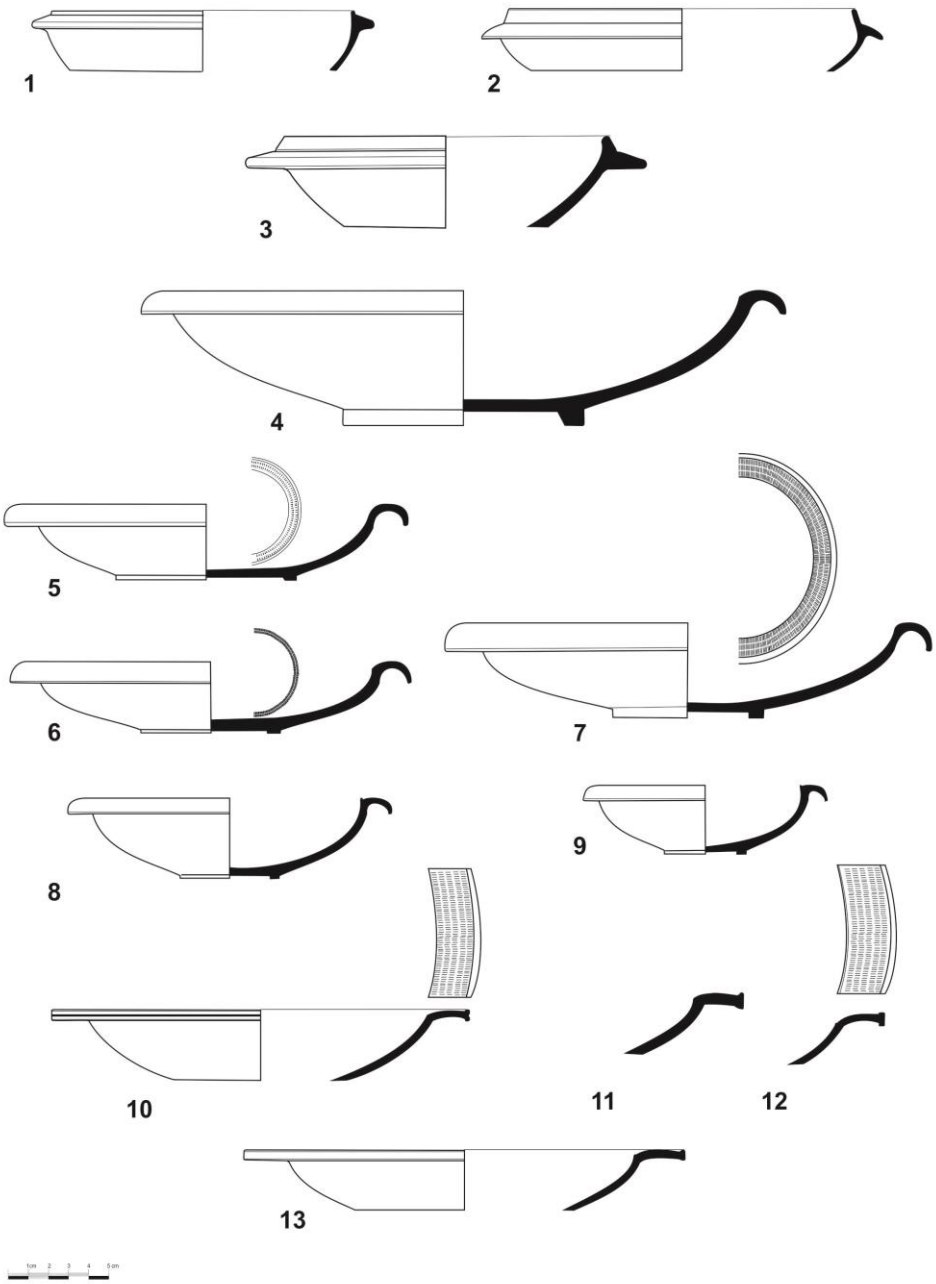

Pl. XI. 1-3. Mortaria (Curle 11); 5-7. Farfurii/boluri Drag. 36; 8-9. Boluri Drag. 35; 10-13. Farfurii: varianta 1 (Drag. 36/51).

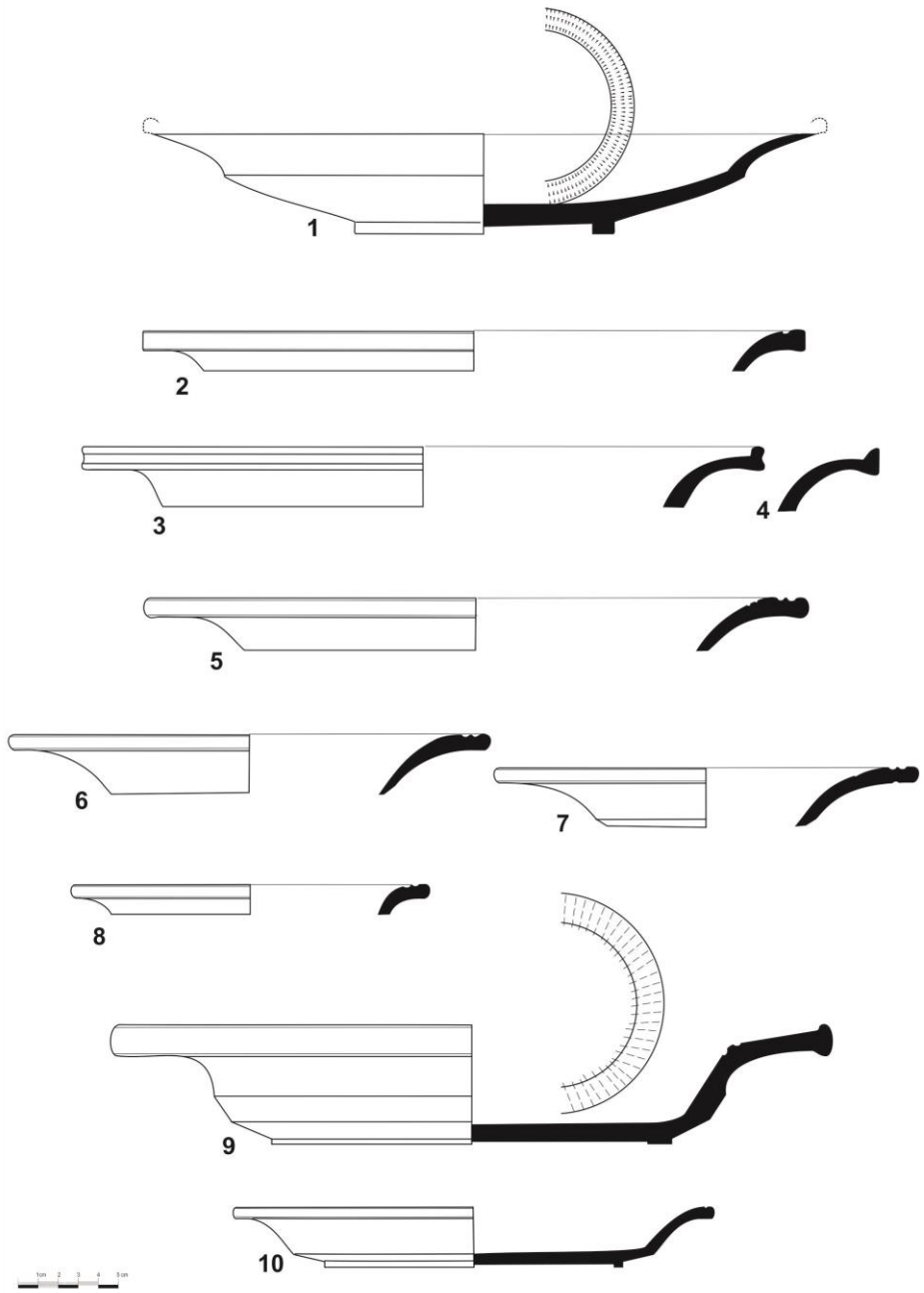

Pl. XII. Farfurii: 1-4. Varianta 2 (Drag. 51); 5-9. Varianta 3 (Drag. 51); 10. Varianta 5 (Curle 23).

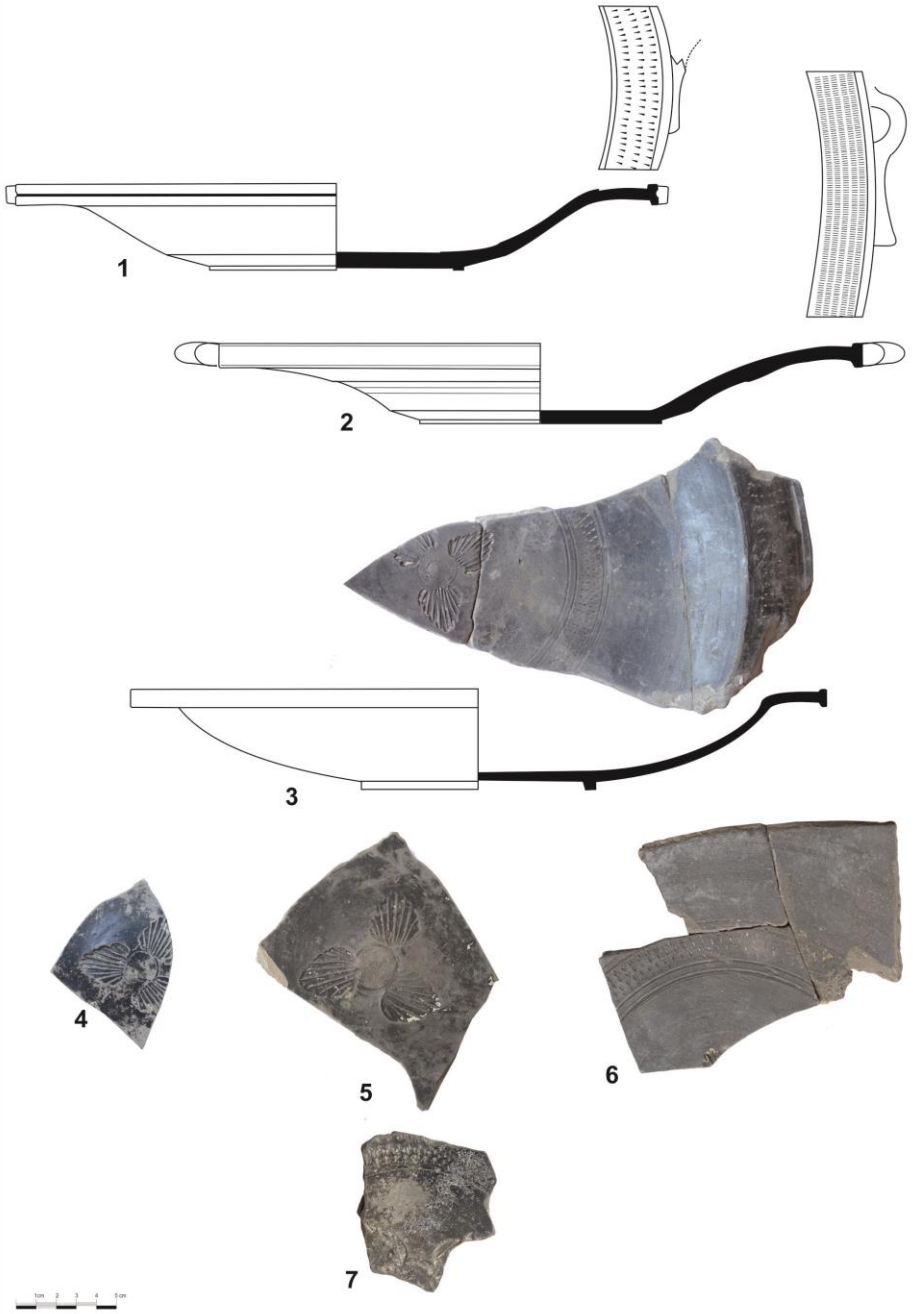

Pl. XIII. Farfurii: 7-8. Varianta 4 (Drag. 51/42); 4-7. Fragmente de farfurii ștampilate.



Pl. XIV. 1-17. Fragmente de farfurii cu semne de olar incizate și diferite tipuri de ștampile; 18-19. Farfurie și bol de tip Drag. 27.

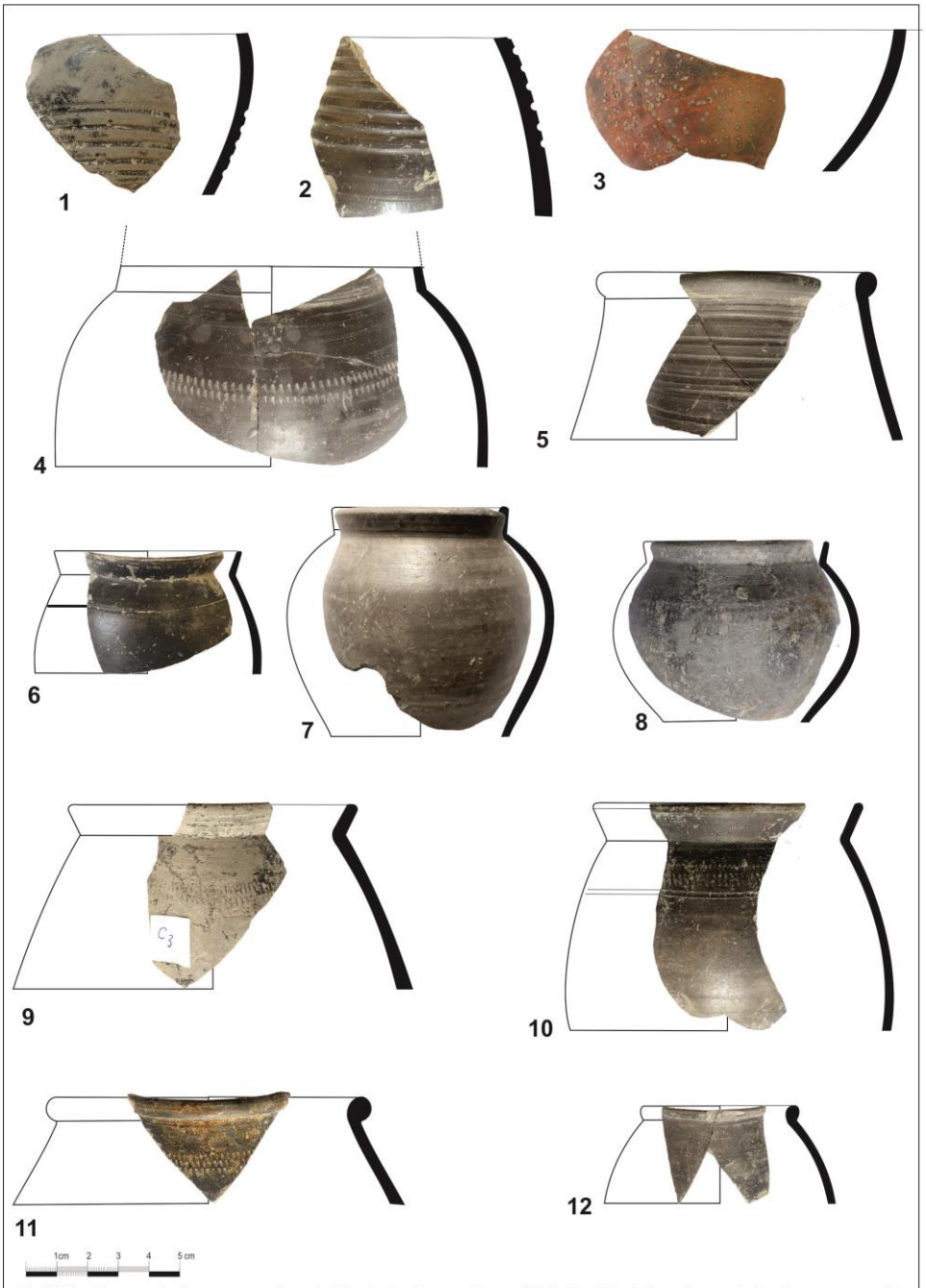

Pl. XV. Ceramică cu pereți subțiri. 1-2. Cupe Bet. 103; 3. Firnisbecher; 4-5. Cupe cu gât cilindric; 6-12. Cupe Déch. 72.

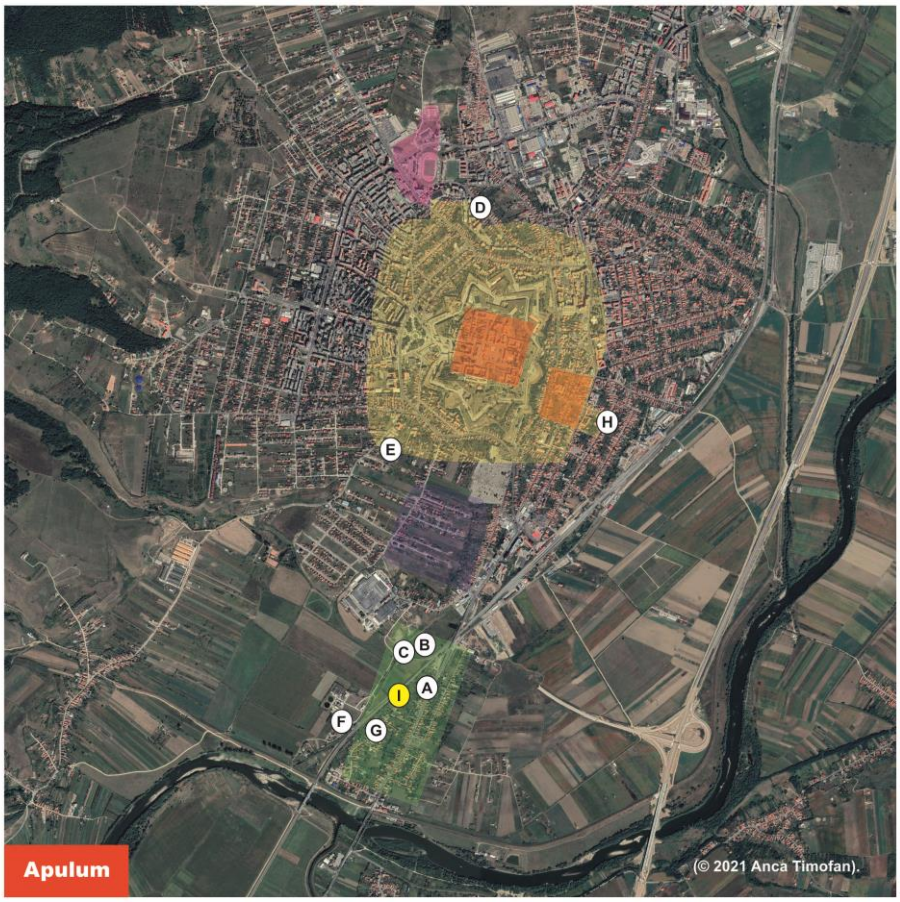

Municipium/Colonia Aurelia Apulensis
Municipium Septimium Apulense
Castra Legionis XIII Geminae
Praetorium Consularis
Necropola nordică
Necropola sudică

Atelierele de olari de la Apulum

A. Cercetări 1911-1912
B. Cercetări 1989-1992
C. Cercetări 1998-2003
D. Cercetări 1943
E. Cercetări 2007
F. Cercetări 2014
G. Cercetări 2017
H. Cercetări 2020
I. Cercetări 2025

Pl. XVI. Atelierele de olari de la Apulum.